九龙汽车 JOYLONG AUTOMOBILE

目　录

只支持Microsoft Office2003及以上版本，

图释号	内容
2	**底盘组**
2-1.	转向管柱与护罩
2-2.	动力转向泵与管路
2-3.	前转向机构
2-4.	前制动器
2-5.	后制动器
2-6.	驻车制动
2-7.	换选挡拉丝总成
2-8.	制动踏板与油门踏板
2-9.	真空助力器总成
2-10.	前桥摆臂与转向节
2-11.	前扭杆弹簧与减震器
2-12.	离合器及其泵与管路
2-15.	后桥
2-16.	后钢板弹簧与减震器
2-17.	制动管路
3	**车身组**
3-1.	前舱
3-2.	前门
3-3.	滑门
3-4.	后厢门
3-5.	前后保险杠与散热格栅
3-6.	前风窗玻璃、前雨刮、前部盖板
3-7.	车身内饰
3-8.	仪表台与储物盒
3-9.	中置箱总成
3-10.	副车架与下护板
3-11.	地毯、护板与压条
3-12.	排气管隔热板
3-13.	隔音棉
3-14.	燃油箱、油管、滤清器
3-15.	轮毂、轮胎与装饰盖
3-16.	随车工具
3-17.	备胎支架与传动轴
3-18.	玻璃
3-19.	散热器及相关件
3-20.	进气管
3-21.	排气管
4	**电器组**
4-1.	车灯
4-2.	蓄电池及相关部件
4-3.	开关与继电器
4-4.	后视镜、ECU、ABS、高低音喇叭
4-5.	空调
4-6.	空调管路
4-8.	防撞雷达与门控信号控制器
4-9.	线束

Picture NO.	Content
2	**Chassis**
2-1.	Steering column assy and cover
2-2.	Power steering pump and tube
2-3.	Front ssteering
2-4.	Front brake
2-5.	Rear brake
2-6.	Parking brake
2-7.	Gear shift cord assembly
2-8.	Brake pedal & accelerator pedal
2-9.	Vacuum booster assy
2-10.	Rocker arm & steering knuckle
2-11.	Torsion bar spring & shake absorber
2-12.	Clutch assy,cylinder and pipe
2-15.	Rear axle
2-16.	Rear leaf spring & shock absorber
2-17.	Brake tube
3	**Body**
3-1.	Forecabin
3-2.	Front door
3-3.	Slide door
3-4.	Tail gate
3-5.	Bumper & grille
3-6.	Front windshield glass,wiper and front cover
3-7.	Interior
3-8.	Dashboard & glove box
3-9.	Console box assy
3-10.	Auxiliary frame & lower guard plat
3-11.	Mat,guard plate,pressure strip
3-12.	Heat insulator
3-13.	Sound insulator
3-14.	Fuel tank,pipe,filter
3-15.	Wheel hub,tire,decorative cop
3-16.	Standard tool
3-17.	Spare wheel carrier and propeller
3-18.	Glass
3-19.	Radiator & other components
3-20.	Intake pipe
3-21.	Exhaust pipe
4	**Eelctrical parts**
4-1.	Lamp
4-2.	Battery & other components
4-3.	Switch & relay
4-4.	Back-view mirror,ECU,ABS sensor &
4-5.	Air conditioner
4-6.	A/C pipes
4-8.	Radar,door control signal device
4-9.	Wire harness

2-1. 转向管柱与护罩 Steering column assy and cover

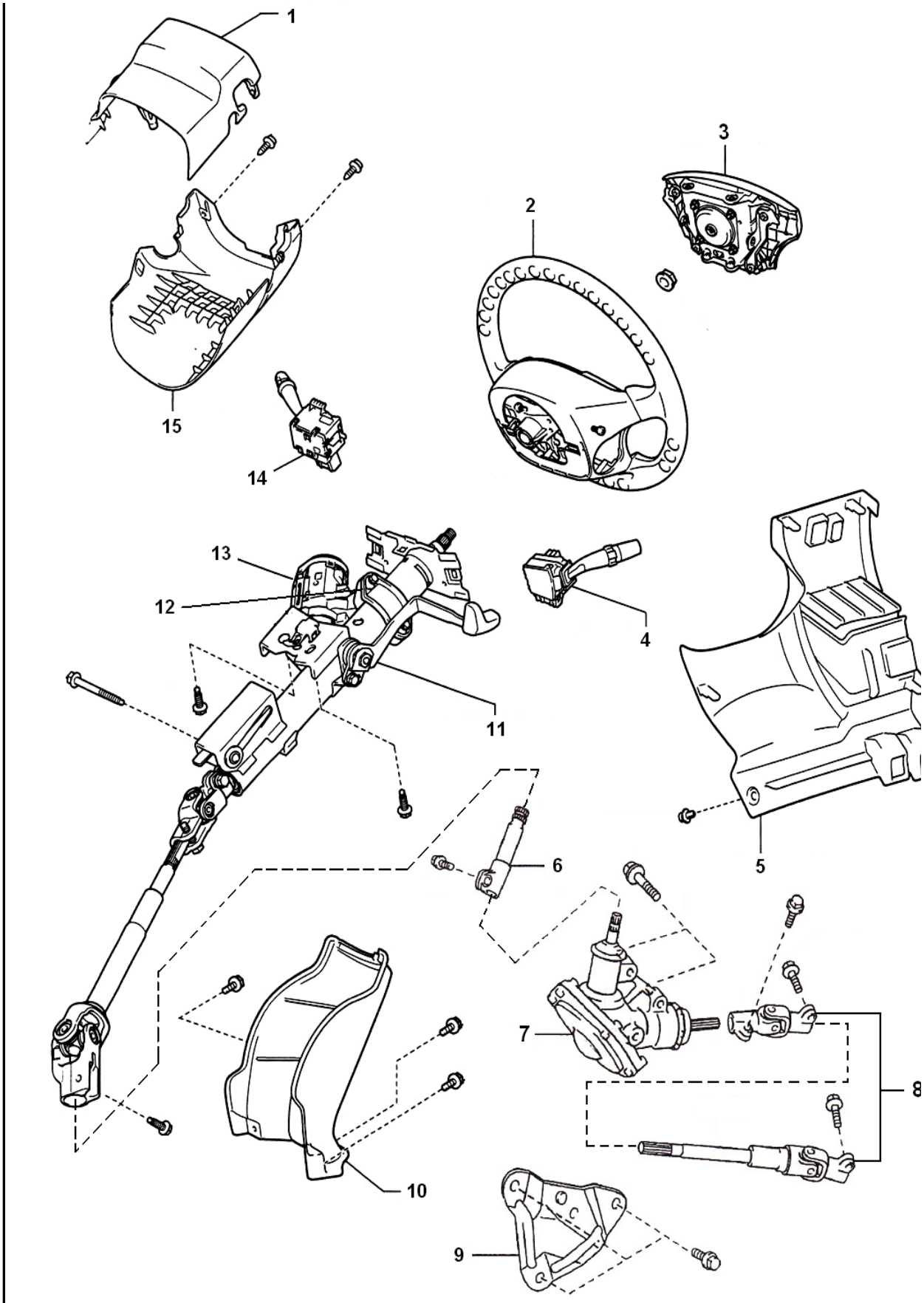

序号 NO.	名称 Name	车型 Type	件号 Part Number	数量 QTY	备注 Remark		序号 NO.	名称 Name	车型 Type	件号 Part Number	数量Q TY
1	组合开关上护罩	LHD..RHD	45286-26390-B0-E	1			8	输出轴	LHD	45390-26170	1
	COVER,COMBINATION SWITCH UPPER		45286-26390-B0-E	1				OUTPUT SHAFT			

2	方向盘总成 WHEEL ASSY,STEERING	LHD..RHD	45100-A9041 45100-A9051-B	1 1	安全气囊	9	换向器支架 BRACKET,REVERSER	LHD	45312-26200	1
3	喇叭控制面板 CONTROL PANEL,HORN	LHD..RHD	45130-A9001 45130-A9031-B	1 1		10	方向管柱下护套 LOWER COVER,STEERING COLUMN	LHD..RHD	45253-26140-B	1
4	组合开关总成(左) COMBINATION SWITCH ASSY,LH	LHD..RHD	84140-A9001	1		11	方向管柱总成 STEERING COLUMN ASSY	LHD..RHD	45250-2F420	1
5	下护板本体 LOWER PROTECT COVER	LHD	55432-26140-B	1		12	电子点火锁固定支架 BRACKET, ELECTRONIC IGNITION LOCK	LHD..RHD	45271-16020	1
6	换向器加长轴 STEERING INTERMEDIATE SHAFT	LHD..RHD	45297-26010	1		13	电子点火锁 ELECTRONIC IGNITION LOCK	LHD..RHD	69057-26110	1
7	换向器 REVERSER	LHD..RHD	45380-37020	1		14	组合开关总成(右) COMBINATION SWITCH ASSY,RH	LHD..RHD	84650-A9001	1

序号 NO.	名称 Name	车型 Type	件号 Part Number	数量 QTY	备注 Remark	序号 NO.	名称 Name	车型 Type	件号 Part Number	数量Q TY
15	组合开关下护罩 COVER,COMBINATION SWITCH LOWER	LHD..RHD	45287-26310-B0-E 45287-26310-B0-E	1 1						

2-2. 动力转向泵与管路 Power steering pump and tube

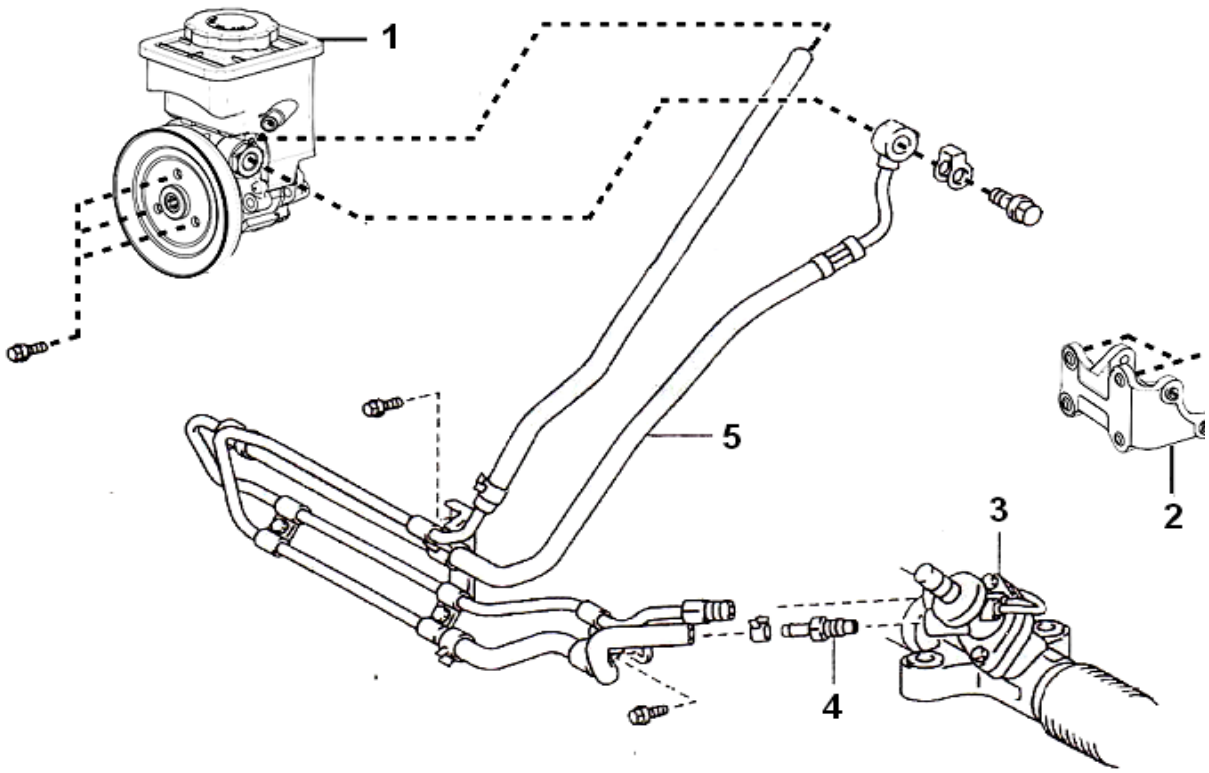

序号 NO.	名称 Name	车型 Type	件号 Part Number	数量 QTY	备注 Remark
1	动力转向油壶带支架 POWER STEERING RESERVOIR WITH BRACKET	LHD..RHD	44360-Z9011	1	DK5B
2	动力转向泵支架 BRACKET, FOR POWER STEERING PUMP	LHD..RHD	#N/A	1	
3	齿轮齿条动力转向器 GEAR RACK POWER STEERING	LHD HKL6540 LHD HKL6600	44200-Z9011 44200-Z9011	1 1	
4	回油管接头 OIL RETURN TUBE JOINT	LHD..RHD	44416-60370	1	
5	动力转向管路总成 POWER STEERING TUBE	LHD	44400-W6011 44400-V1031	1 1	2TZ DK5B

序号 NO.	名称 Name	车型 Type	件号 Part Number	数量 QTY

2-3. 前转向机构 Front ssteering

HKL6540..LHD
HKL6600..LHD

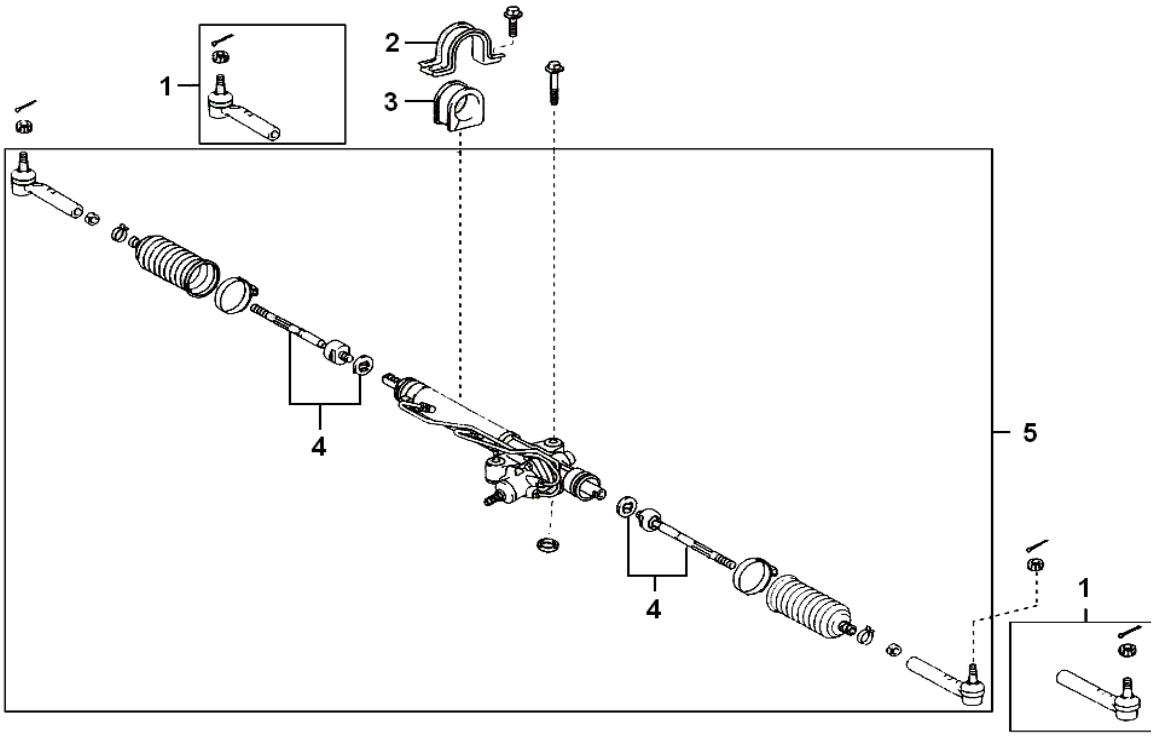

序号	名称	车型	件号	数量	备注	序号	名称	车型	件号	数量

NO.	Name	Type	Part Number	TY	Remark
1	外球节拉杆 BALL JOINT TIE ROD,LH	LHD..RHD	45046-29456	2	
2	压板 BRACKET	LHD..RHD	45515-26110	2	
3	橡胶垫块 RUBBER BLOCK	LHD..RHD	48815-26370	2	
4	内球节拉杆 INNER BALL JOINT TIE ROD	LHD..RHD	45503-29836	2	
5	齿轮齿条动力转向器 GEAR RACK POWER STEERING	LHD HKL6540	44200-Z9011	1	

NO.	Name	Type	Part Number	TY

2-4. 前制动器 Front brake

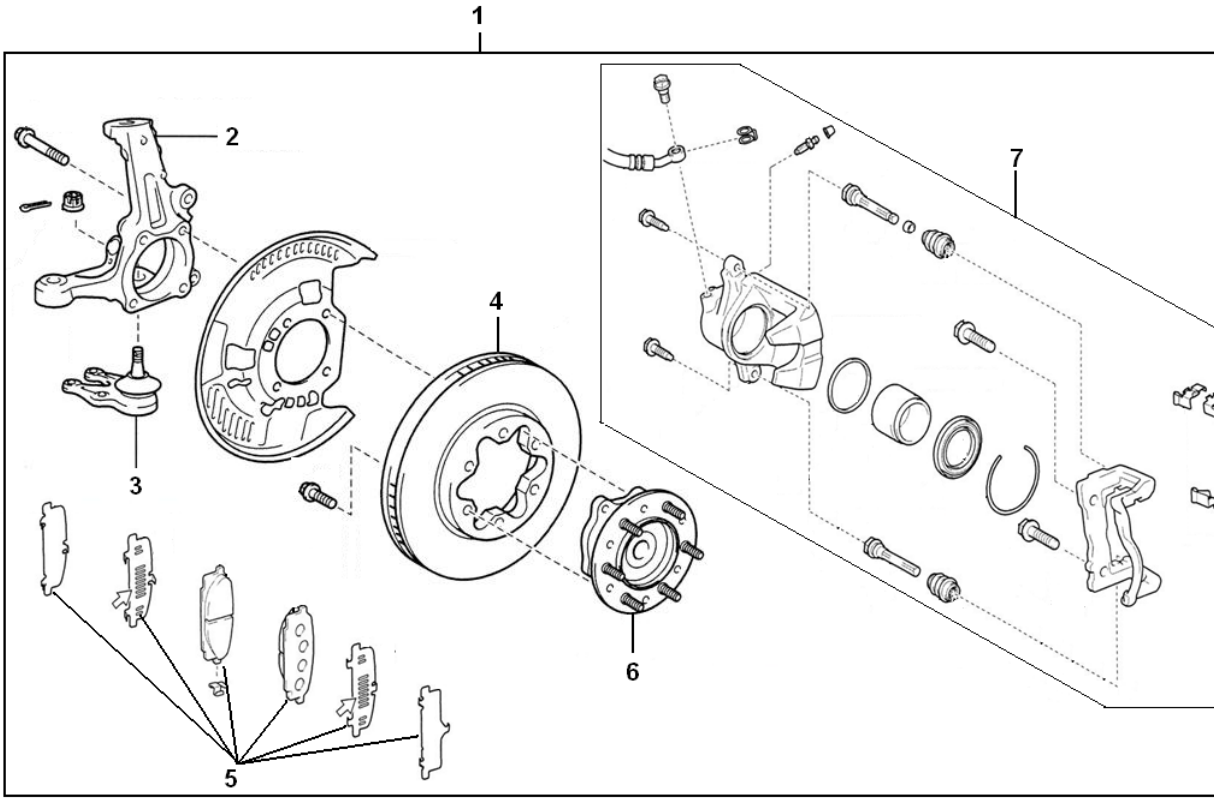

序号 NO.	名称 Name	车型 Type	件号 Part Number	数量 QTY	备注 Remark
1	左前轮边总成 WHEEL SIDE ASSY,LH	LHD..RHD	47810-Z9011	1	
	右前轮边总成 WHEEL SIDE ASSY,RH	LHD..RHD	47820-Z9011	1	

序号 NO.	名称 Name	车型 Type	件号 Part Number	数量Q TY
6	轮毂单元 HUB UNIT ASSY,WHEEL DRUM	LHD..RHD	43500-Z9001	2
7	左前制动卡钳 FRONT DISC BRAKE CALIPER ASSY FRONT LH	LHD..RHD	477B0-A9001	1

2	左转向节 STEERING KNUCKLE LH	LHD..RHD	#N/A	1				右前制动卡钳 FRONT DISC BRAKE CALIPER ASSY FRONT RH	LHD..RHD	477A0-A9001	1
	右转向节 STEERING KNUCKLE RH	LHD..RHD	#N/A	1							
3	下摆臂球销总成 BALL PIN ASSY, LOWER ROCKER ARM	LHD..RHD	43330-29565	1							
4	制动盘 BRAKE DISC	LHD..RHD	6480C（ABS）-3103031	1							
5	摩擦片 BRAKE PAD	LHD..RHD	D20182ZB	1							

2-5. 后制动器 Rear brake

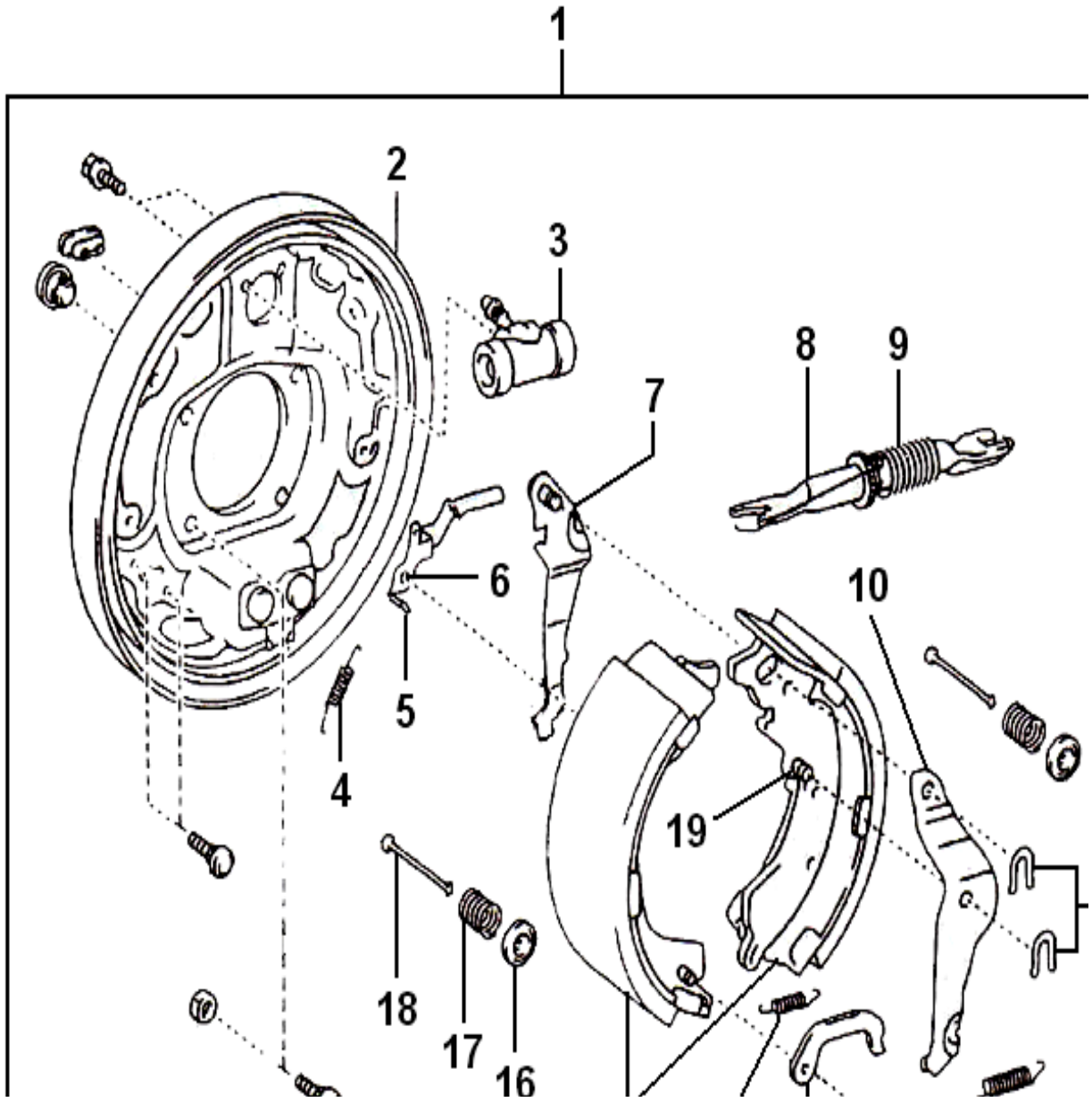

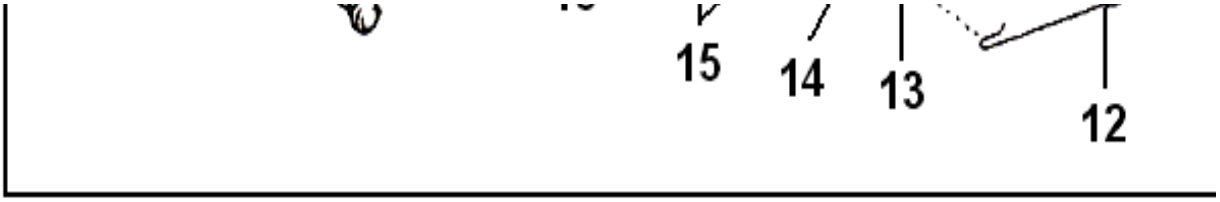

序号 NO.	名称 Name	车型 Type	件号 Part Number	数量 QTY	备注 Remark
1	左后制动器 LEFT REAR BRAKE		6480C(ABS)-3502010	1	
	右后制动器 RIGHT REAR BRAKE		6480C(ABS)-3502020	1	
2	后制动毂 BRAKE DRUM,REAR		6480C(ABS)-3502211	1	沈阳车桥
3	后制动分泵 CYLINDER,REAR BRAKE		HC-6540-3502381	1	
4	拨板簧 ADJUST PLATE SPRING		HC-6540-3502408	1	
5	拨板(左) LEFT ADJUST PLATE		HC-6540-3502021	1	
	拨板(右) RIGHT ADJUST PLATE		HC-6540-3502021	1	
6	拨板销 ADJUST PLATE PIN		RM-09-8025	1	
7	摇臂 ROCKER ARM		HC-6540-350408-109 48106-26040	1 1	
8	调整套(左) LEFT ADJUST HARNESS		HC-6540-3502007	1	
	调整套(右) RIGHT ADJUST HARNESS		HC-6540-3502007	1	

序号 NO.	名称 Name	车型 Type	件号 Part Number	数量 QTY
9	回位簧(左) LEFT RETURN SPRING		HC-6540-3502002-003	1
	回位簧(右) RIGHT RETURN SPRING		HC-6540-3502002-003	1
10	增力臂(左) LEFT ACCUMULATING ARM		HC-6540-3502034	1
	增力臂(右) RIGHT ACCUMULATING ARM		HC-6540-3502034	1
11	卡子 CLIP(FOR REAR BRAKE)		HC-6540-3502401	2
12	增利臂回位簧(左) LEFT RETURN SPRING,ACCUMULATING ARM		HC-6540-3502020	1
	增利臂回位簧(右) RIGHT RETURN SPRING,ACCUMULATING ARM		HC-6540-3502020	1
13	推板 ACCUMULATING ARM PUSH PLATE		HC-6540-3502152	1
14	下回位簧 LOWER RETURN SPRING		HC-6540-3502307	1
15	后制动蹄及摩擦片 REAR BRAKE SHOE KIT		K2685	1
16	压碗 PRESS BOWL		HC-6540-3502016	2

序号 NO.	名称 Name	车型 Type	件号 Part Number	数量 QTY	备注 Remark
17	压簧 PRESS SPRING		HC-6540-3502018	2	
18	穿钉 CROSS NAIL		HC-6540-3502015	2	
19	增力臂销 ACCUMULATING ARM PIN		HC-6540-3502305	1	

序号 NO.	名称 Name	车型 Type	件号 Part Number	数量 QTY

2-6. 驻车制动 Parking brake

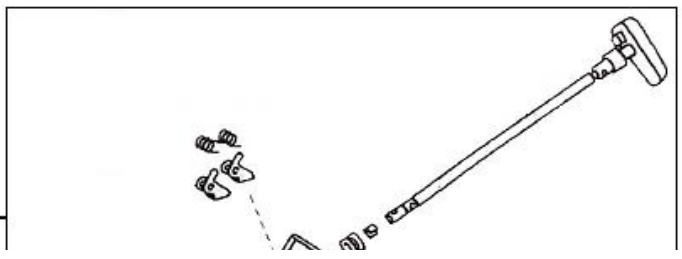

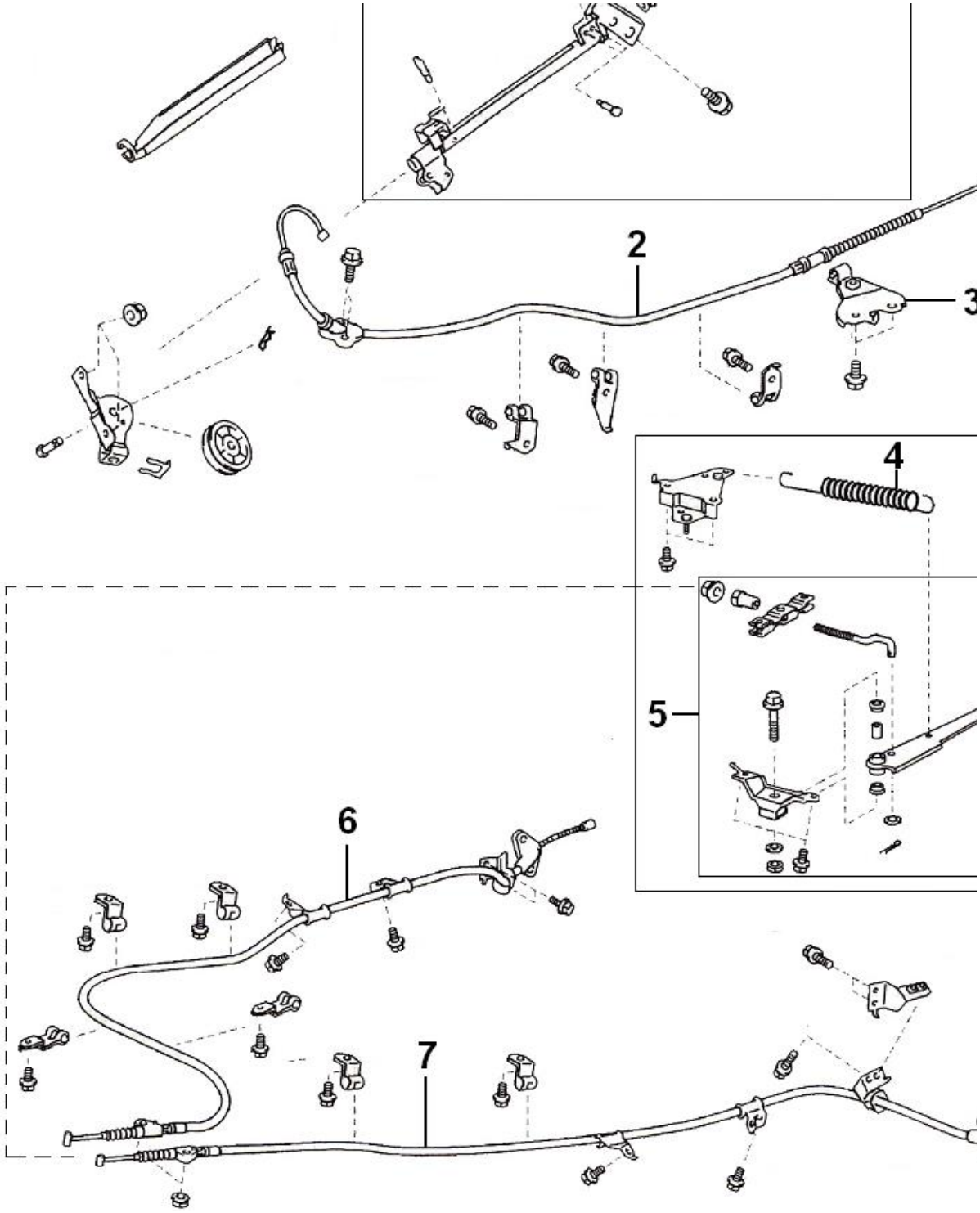

序号 NO.	名称 Name	车型 Type	件号 Part Number	数量 QTY	备注 Remark		序号 NO.	名称 Name	车型 Type	件号 Part Number	数量 QTY
1	手刹手柄 HANDLE, PARKING BRAKE	LHD	46104-26220	1							
2	手刹前拉索 FRONT CABLE ASSY, PARKING BRAKE	LHD	46410-26500	1							
3	手刹前拉索支架4 FRONT CABLE BRACKET NO. 4, PARKING BRAKE	LHD..RHD	46451-26230	1							

4	手刹弹簧 SPRING,PARKING BRAKE	LHD..RHD	46295-26011	1	
5	手刹后支架总成 REAR SUPPORT ASSY,HAND BRAKE	LHD..RHD	46300-A9001	1	
6	右驻车制动拉索（A5. REAR AXLE CABLE,RH	LHD..RHD	46420-Z9011-R	1	
7	左驻车制动拉索（A5. REAR AXLE CABLE,LH	LHD..RHD	46420-Z9011-L	1	

2-7. 换选挡拉丝总成 Gear shift cord assembly

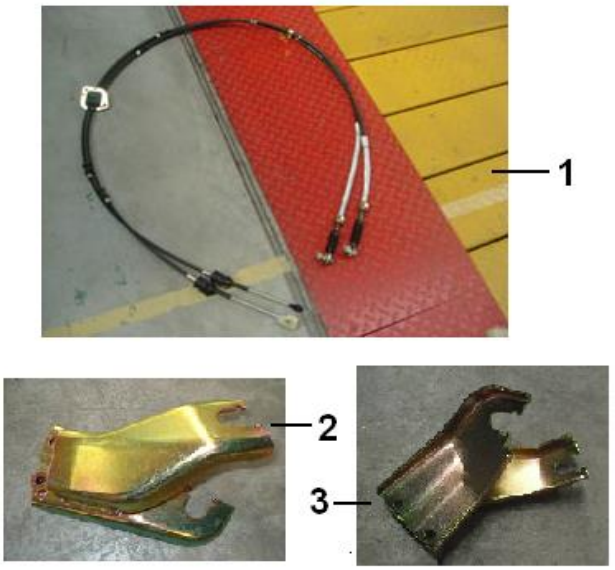

序号 NO.	名称 Name	车型 Type	件号 Part Number	数量Q TY
1	换选挡拉丝总成 gear shift cord assembly	LHD	33820-V1011	
2	换选挡拉丝支架 gear shift cord bracket		33804-V1001	

2-8. 制动踏板与油门踏板 Brake pedal & accelerator pedal

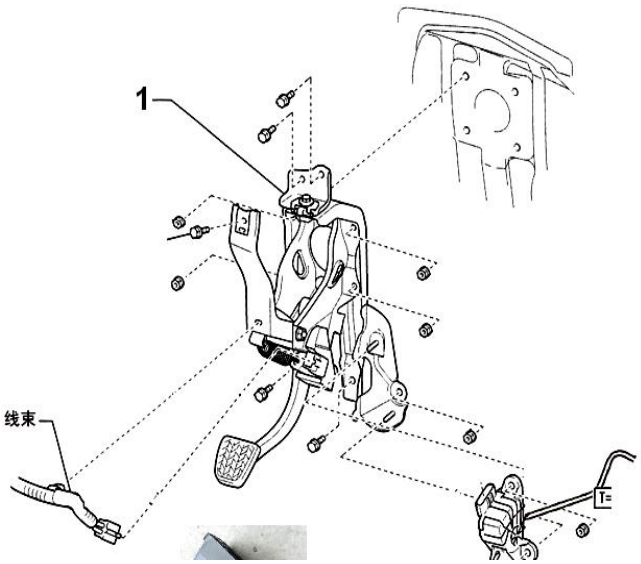

序号 NO.	名称 Name	车型 Type	件号 Part Number	数量Q TY
1	制动踏板总成 PEDAL SUB-ASSY,BRAKE	LHD HKL6540 LHD HKL6600	5510A-V1001 5510A-V1001	1 1
3	电子油门踏板总成 ELECTRONIC ACCELERATOR PEDAL	LHD HKL6540 LHD HKL6600 LHD HKL6540	78120-W7001 78120-W7001 78120-W6001	1 1 1

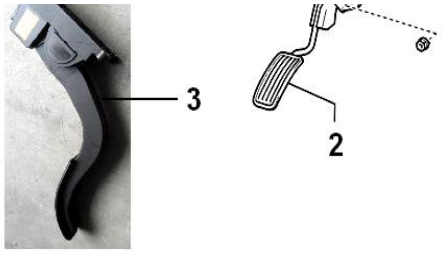

2-9. 真空助力器总成 Vacuum booster assy

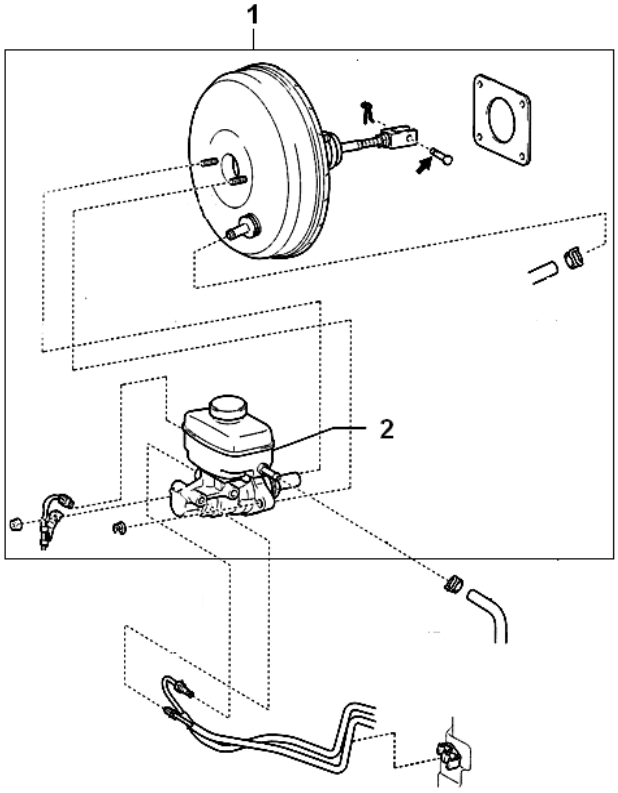

序号 NO.	名称 Name	车型 Type	件号 Part Number	数量QTY
1	真空助力器总成	LHD HKL6540	47201-Z9021	1
	VACUUM BOOSTER ASSY,BRAKE	LHD HKL6600	47201-Z9021	1
		LHD HKL6540	472A0-A9001	1
2	制动主缸	LHD HKL6540	ZKZLQ-WX2	1
		LHD HKL6600	ZKZLQ-WX2	1
	BRAKE OIL POT & BRAKE OIL PUMP			

2-10. 前桥摆臂与转向节 Rocker arm & steering knuckle

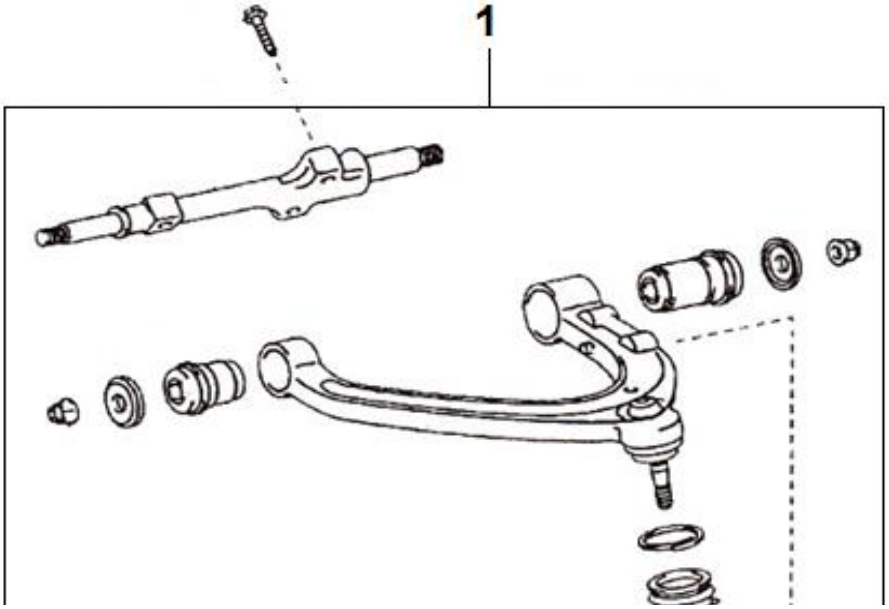

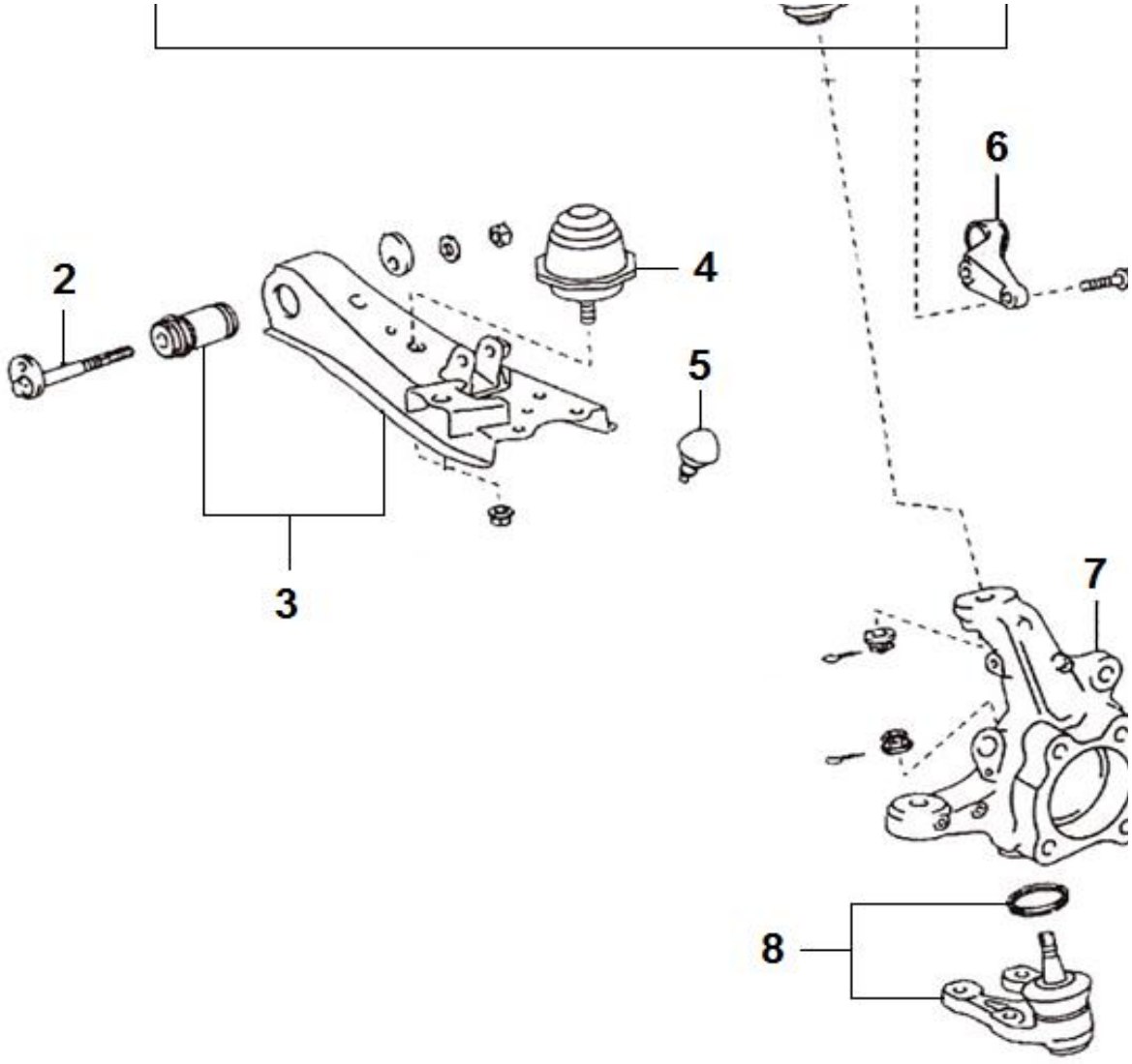

序号 NO.	名称 Name	车型 Type	件号 Part Number	数量 QTY	备注 Remark		序号 NO.	名称 Name	车型 Type	件号 Part Number	数量 QTY
1	左上摆臂 UPPER ROCKER ARM ASSY, LH	LHD..RHD	48067-29215	1							
	右上摆臂 UPPER ROCKER ARM ASSY, RH	LHD..RHD	48066-29215	1							
2	下摆臂调整轴总成 ADJUSTING SHAFT ASSY, LOWER ROCKER ARM	LHD..RHD	4819A-A9001	1							
3	左下摆臂 LOWER ROCKER ARM ASSY, LH	LHD..RHD	48069-26160	1							
	右下摆臂 LOWER ROCKER ARM ASSY, RH	LHD..RHD	48068-26160	1							
4	前下摆臂缓冲块 BUFFER BLOCK,FRONT LOWER ROCKER ARM	LHD..RHD	48331-26140	1							
5	前悬上缓冲块 UPPER BUFFER BLOCK,FRONT SUSPENSION	LHD..RHD	48332-35020	1							
6	摇臂 ROCKER ARM	LHD..RHD	48106-26040	1							
7	左转向节 STEERING KNUCKLE, LH	LHD..RHD	#N/A	1							
	右转向节	LHD..RHD	#N/A	1							

8	STEERING KNUCKLE, RH 下摆臂球销总成 BALL PIN ASSY, LOWER ROCKER ARM	LHD..RHD	43330-29565	1							

2-11. 前扭杆弹簧与减震器 Torsion bar spring & shake absorber

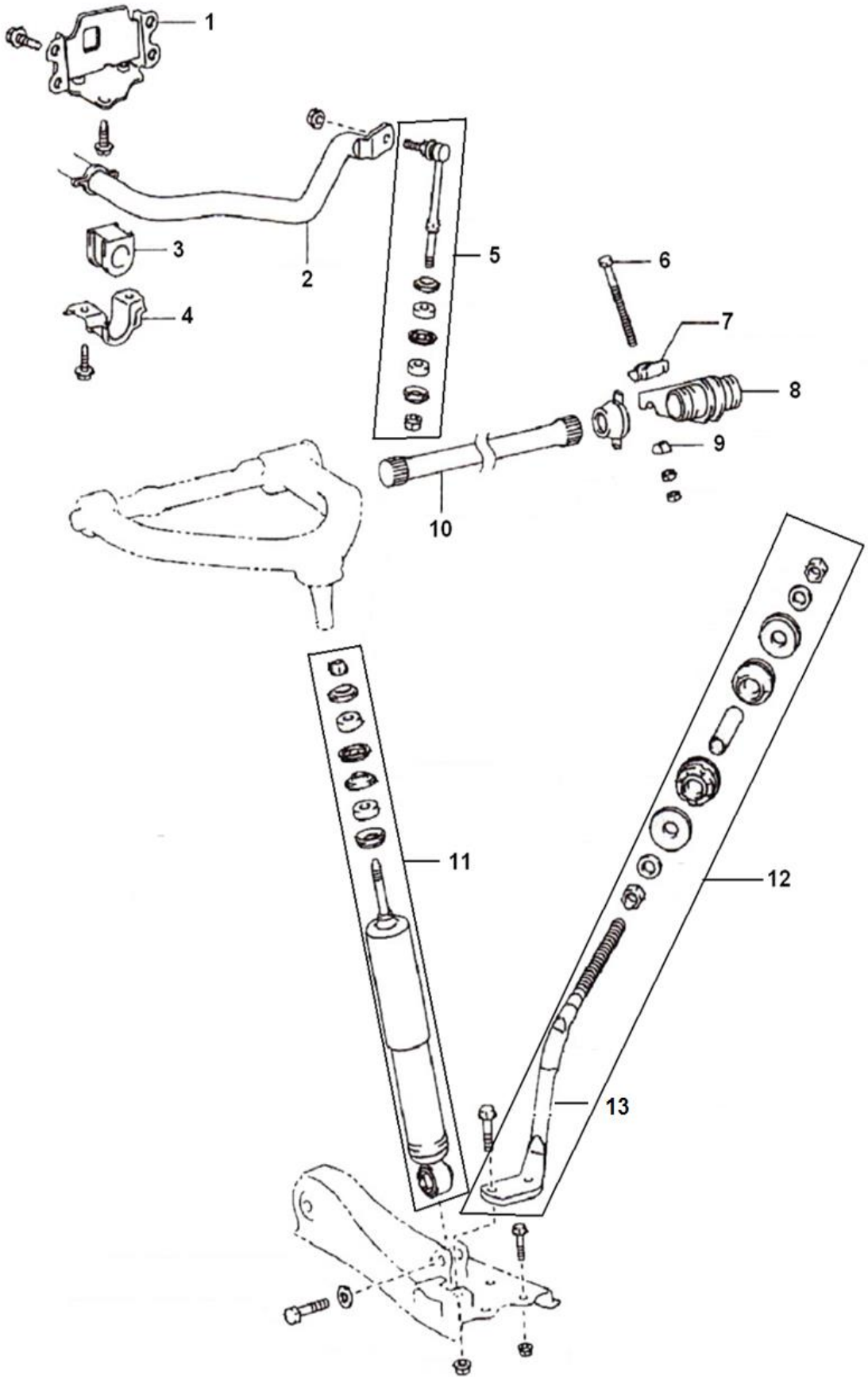

序号 NO.	名称 Name	车型 Type	件号 Part Number	数量 QTY	备注 Remark		序号 NO.	名称 Name	车型 Type	件号 Part Number	数量 QTY
1	稳定杆- 大梁安装左支架 BRACKET,FRONT STABILIZER, LH	LHD..RHD	48829-26180	1			10	左扭杆 TORSION BAR, LH	LHD..RHD	48162-Z9021	1
								右扭杆 TORSION BAR, RH	LHD..RHD	48161-Z9021	1
	稳定杆- 大梁安装右支架 BRACKET,FRONT STABILIZER, RH	LHD..RHD	48824-26260	1			11	前悬减震器总成 SHOCK ABSORBER ASSY,FRONT SUSPENSION	LHD..RHD	48510-A9002	1
2	横向稳定杆 FRONT STABILIZER BAR	LHD..RHD	48811-26460	1			13	前推力杆总成 PUSH ROD ASSY,FRONT	LHD..RHD	48660-A9001	1
3	橡胶垫块 CUSHION BLOCK,RUBBER	LHD..RHD	48815-26370	1							
4	压板 PRESSURE PLATE	LHD..RHD	48824-26230	1							
5	连接拉杆总成 LINK ROD ASSY,FRON STABILIZER	LHD..RHD	48820-26050	1							
6	调节螺栓 ADJUSTING BOLT	LHD..RHD	90101-12165	1							
7	上垫块 UPPER CUSHION BLOCK	LHD..RHD	48169-26060	1							
8	左调整臂总成 ADJUSTING ARM ASSY, LH	LHD..RHD	48108-26080	1							
	右调整臂总成 ADJUSTING ARM ASSY, RH	LHD..RHD	48107-26080	1							
9	下垫块 LOWER CUSHION BLOCK	LHD..RHD	48173-27010	1							

2-12. 离合器及其泵与管路 Clutch assy,cylinder and pipe

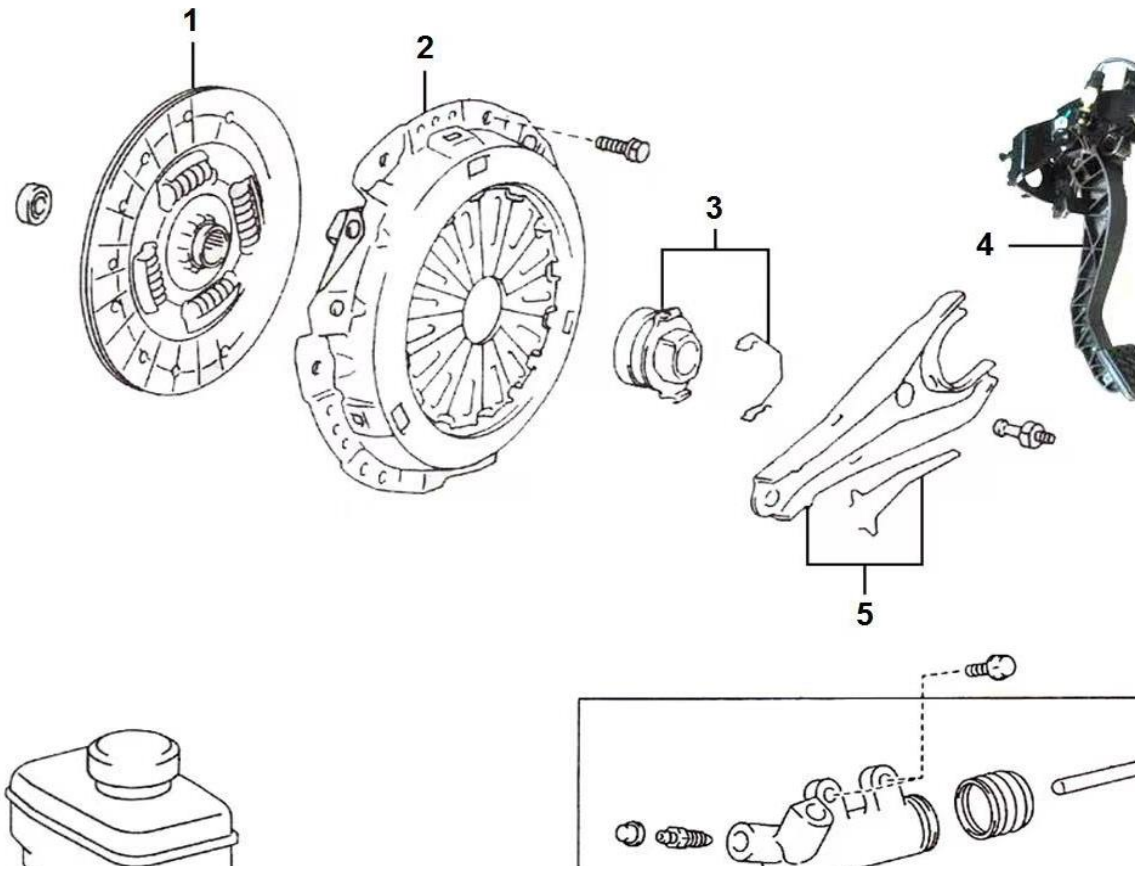

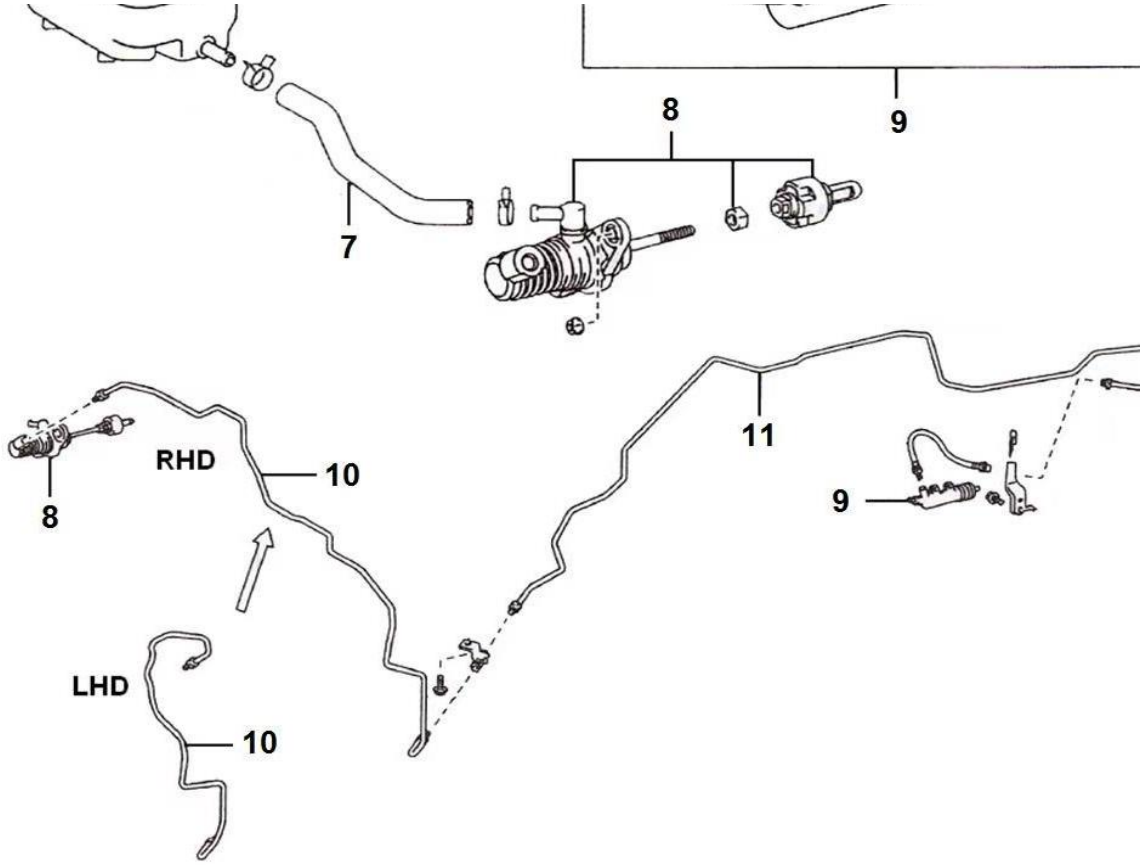

序号 NO.	名称 Name	车型 Type	件号 Part Number	数量 QTY	备注 Remark	序号 NO.	名称 Name	车型 Type	件号 Part Number	数量QTY
1	离合器从动盘 DRIVEN DISC COMPONENTS,CLUTCH					9	离合器分泵 RELEASE CYLINDER,CL	LHD HKL6540 LHD HKL6600 LHD HKL6540	31470-60201 31470-60201 31470-26120	1 1 1
2	离合压盘组件 PRESSURE PLATE,CLUTCH					10	离合器管路(前) PIPE,CLUTCH (FRONT)	LHD	31481-26330	1
3	分离轴承 RELEASE BEARING,CLUTCH	LHD HKL6540	31230-A9001	1		11	离合器管路(中) PIPE,CLUTCH (MIDDLE)	LHD..RHD	31483-26020	1
4	离合器踏板总成 PEDAL ASSY,CLUTCH	LHD HKL6540 LHD HKL6600 LHD HKL6540	31300-V1001 31300-V1001 31300-Z9001	1 1 1	DK5B DK5B 2TZ					
5	分离拨叉 RELEASE FORK,CLUTCH	LHD HKL6540	31204-A9001	1						
7	软管 HOSE	LHD..RHD LHD..RHD	31434-26300 16264-75120	1 1	DK5B 2TZ					
8	离合器主泵 MASTER CYLINDER,CLUTCH	LHD..RHD	31420-26200	1	DK5B					

2-15-1. 后桥总成 Rear axle assy

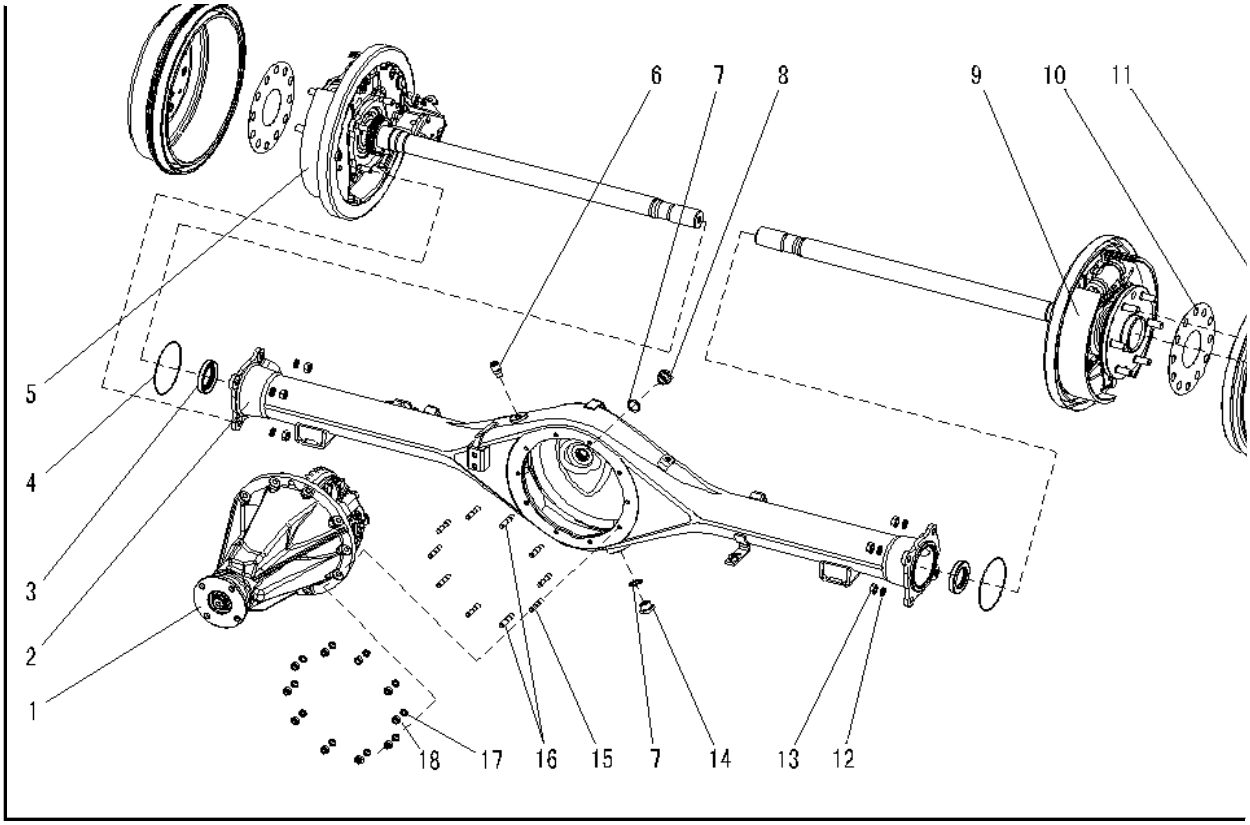

序号 NO.	名称 Name	车型 Type	件号 Part Number	数量 QTY	备注 Remark
1	主减速器 FINAL REDUCER	6480C(ABS)-2402010-QH-S		1	速比RATIO 4.10
2	后桥壳总成 HOUSING ASSY, REAR AXLE	6480C（ABS）-2401010		1	
3	半轴油封 OIL SEAL, REAR AXLE		90310-50001-A	2	
4	O型密封圈 SEALING RING, O TYPE		no supply		
5	后桥半轴带制动器总成（右） HALF SHAFT WITH THE BRAKE, REAR AXLE	6480C(ABS)-240311112		1	
6	常闭式通气塞 VENTILATION PLUG, NORMALLY CLOSED TYPE		no supply		
7	复合油塞垫圈 WASHER, PLUG		no supply		
8	加油塞 PLUG, OIL FILLING		6480A-2401125	1	

序号 NO.	名称 Name	车型 Type	件号 Part Number	数量QTY
9	后桥半轴带制动器总成（左） HALF SHAFT WITH THE BRAKE ASSY, REAR AXLE (LEFT)	6480C(ABS)-240311111		1
10	制动毂纸垫 PAPER WASHER, BRAKE DRUM			
11	制动毂 BRAKE DRUM	6480C（ABS）-3502211		2
12	垫圈 10 WASHER 10		no supply	8
13	螺母 NUT		no supply	8
14	放油塞 PLUG, OIL DRAIN		6480-2400030	1
15	双头螺柱短 TWO-HEAD BOLT (SHORT)		no supply	8
16	双头螺柱长 TWO-HEAD BOLT (LONG)		no supply	2
17	弹簧垫圈 8 WASHER, SPRING 8		no supply	10
18	螺母 M8 NUT M8		no supply	10

2-15-2. 后主减速器总成 Rear final reducer assy

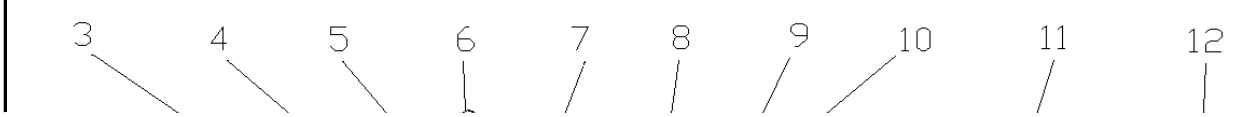

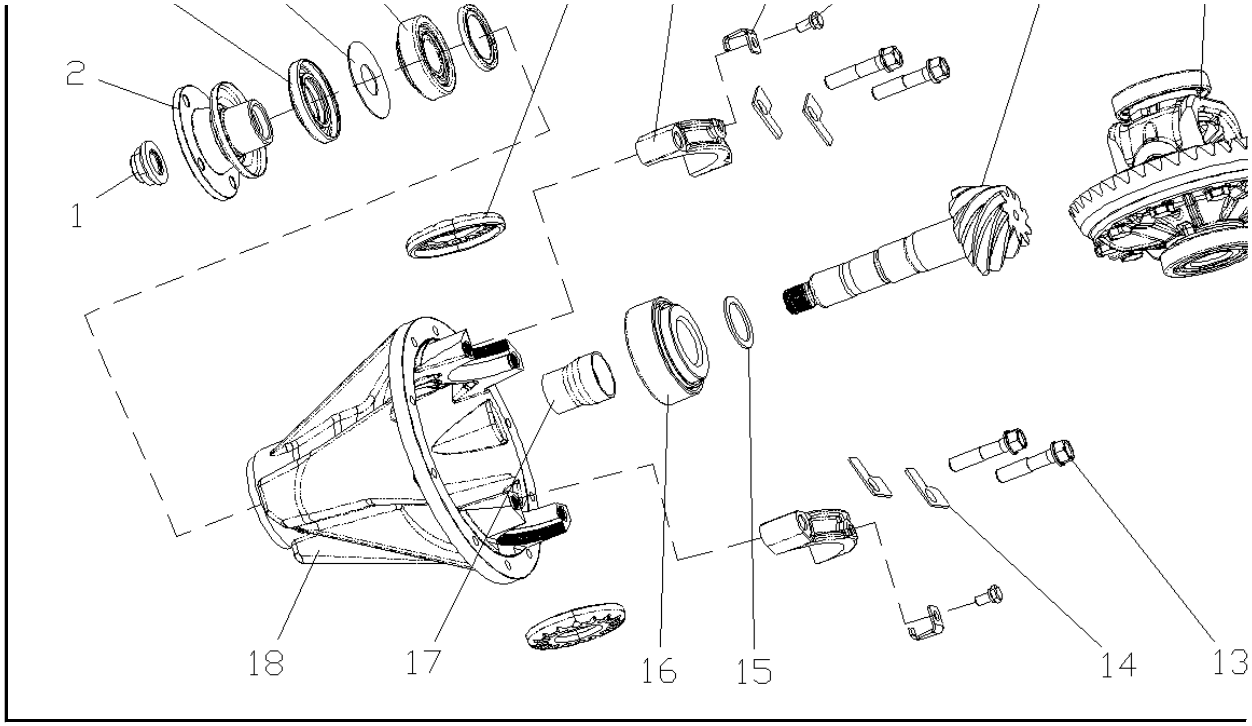

序号 NO.	名称 Name	车型 Type	件号 Part Number	数量 QTY	备注 Remark
1	主动齿轮锁紧螺母 LOCK NUT,DRIVE PINION GEAR		6480JB-2402083A	1	
2	主齿法兰盘总成 FLANGE ASSY,DRIVE GEAR .		Z-41204-35080-1	1	
3	主动齿轮油封总成 OIL SEAL(FOR DRIVE GEAR)		6480JB-2402050	1	
4	甩油环 OIL SLINGER		no supply	1	
5	主动齿轮前轴承 FRONT BEARING, FOR DRIVE GEAR		90366-30067	1	
6	阻油环 DIFFERENTIAL OIL STORAGE RING		no supply	1	
7	轴承调整螺母 ADJUSTING NUT,BEARING		no supply	2	
8	差速器轴承压盖 PRESSURE COVER,DIFFERENTIAL BEARING		no supply	2	
9	调整螺母锁片 LOCK PLATE,ADJUSTING NUT		no supply	2	
10	锁片压紧螺栓 PRESSURE BOLT,LOCK PLATE		no supply	2	

序号 NO.	名称 Name	车型 Type	件号 Part Number	数量QTY
11	主被动齿轮 DRIVE PINION AND RING GEAR		6480JB-2402018	1
12	差速器总成 REAR DIFFERENTIAL ASSY		6480C(ABS)-2403010	1
13	差速器轴承压盖螺栓 BOLT,PRESSURE COVER,DIFFERENTIAL BEARING		no supply	4
14	压盖螺栓锁片 BOLT LOCK,PRESSURE COVER		no supply	4
15	主动齿轮调整垫片 ADJUSTING WASHER,DRIVE PINION GEAR		no supply	1
16	主动齿轮内轴承 INNER BEARING,DRIVE PINION GEAR		90366-35087	1
17	轴承隔套 BEARING SPACER		6480C（ABS）-11	1
18	主减速器壳 CARRIER,REAR FINAL REDUCER		no supply	1

2-15-3. 后差速器总成 Rear differential assy

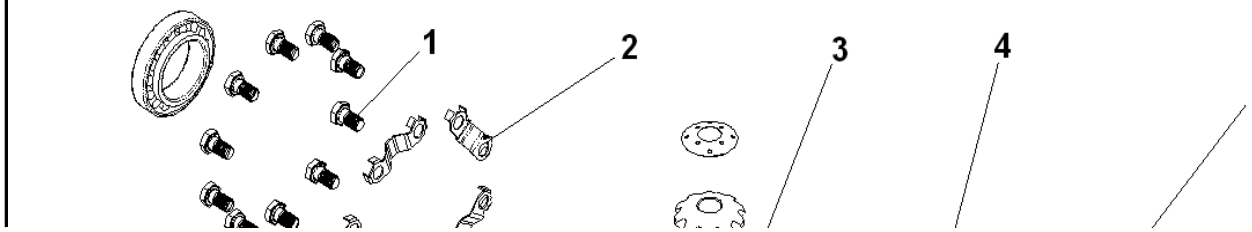

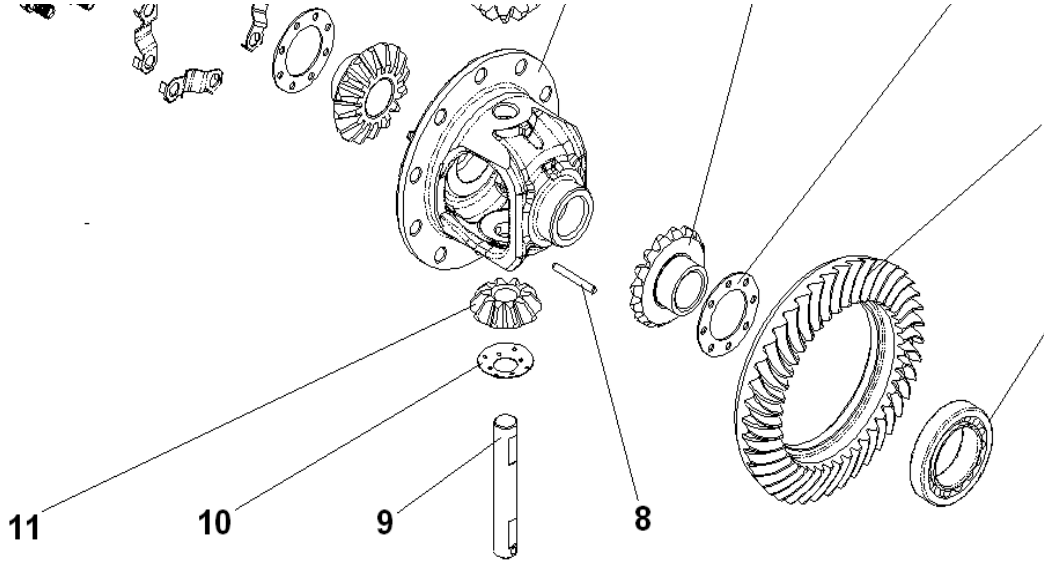

序号 NO.	名称 Name	车型 Type	件号 Part Number	数量 QTY	备注 Remark
1	被动齿轮固定螺栓 FIXING BOLT, RING GEAR		no supply	10	
2	被动齿轮固定螺栓 FIXING BOLT, RING GEAR		no supply	5	
3	差速器壳 DIFFERENTIAL CARRIER		no supply	1	
4	行星、半轴齿轮 PINION /SIDE GEAR		6480JB-2403055/51	1	
5	半轴齿轮推力垫圈 THRUST WASHER,DIFFERENTIAL SIDE GEAR		6480JB-2403031-33	1	
6	被动齿轮 RING GEAR 主被动齿轮 DRIVE PINION AND RING GEAR		6480JB-2402018	1	速比RATIO 4.10
7	差速器轴承 BEARING,REAR DIFFERENTIAL		90366-50007-C	1	
8	行星齿轮轴锁销 LOCK PIN,SHAFT,PINION GEAR		no supply	1	
9	行星齿轮轴 SHAFT,PINION GEAR		no supply	1	
10	行星齿轮垫圈 WASHER,PINION GEAR		no supply	1	
11	行星齿轮 PINION GEAR		no supply	1	

2-15-4. 后半轴带鼓式制动器 Rear half shaft with the brake assy

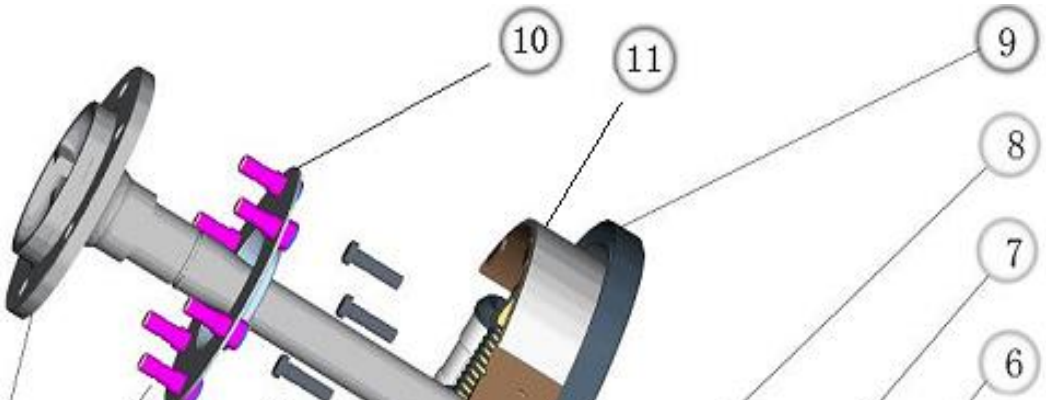

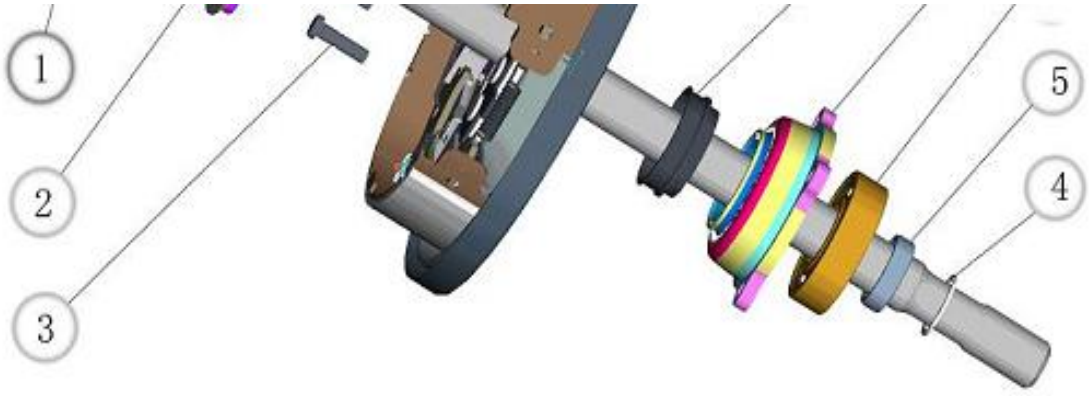

序号 NO.	名称 Name	车型 Type	件号 Part Number	数量 QTY	备注 Remark
1	后桥半轴 HALF SHAFT,REAR AXLE	6480C（ABS）-2403111		1	7407
2	轮胎螺栓 BOLT,TIRE	SYQ4500-3103052-P-A		6	7407
3	轴承套螺钉 BOLT,BEARING SPACER		no supply	4	
4	半轴轴承挡圈卡环 RETAINER CLIP,REAR AXLE BEARING		6450NZ-2403113	1	
5	半轴轴承挡圈 RETAINER,REAR AXLE BEARING	6480A(ABS)-2403114-2		1	
6	半轴轴承 REAR AXLE BEARING		6308-2RS/YA	1	7407
7	半轴轴承套 CASE,REAR AXLE BEARING	6480C（ABS）-2403152		1	7407
8	半轴防尘油封总成 SEAL,OIL DEFLECTOR		90313-54001G	1	7407

序号 NO.	名称 Name	车型 Type	件号 Part Number	数量QTY
9	制动器总成 THE BRAKE ASSY		6480C(ABS)-35020 6480C(ABS)-35020	1 1
10	阻油盘 PLATE,OIL STORAGE		no supply	2
11	后制动蹄及摩擦片 REAR BRAKE SHOE		K2685	1

2-16. 后钢板弹簧与减震器 Rear leaf spring & shock absorber

4-5片簧　4-5 LEAF

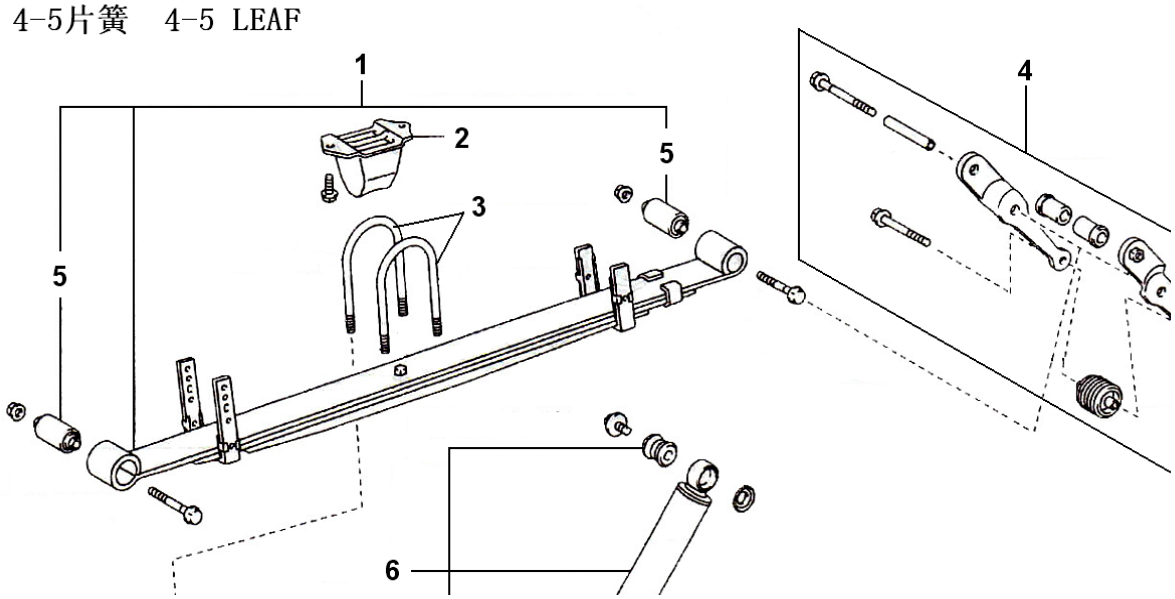

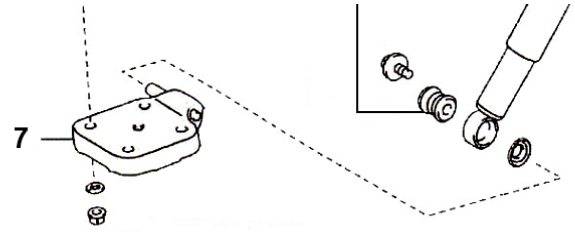

序号 NO.	名称 Name	车型 Type	件号 Part Number	数量 QTY	备注 Remark	序号 NO.	名称 Name	车型 Type	件号 Part Number	数量QTY
1	后板簧总成 REAR LEAF SPRING ASSY	HKL6540 HKL6540	48210-Z9011-L 48210-Z9011-R	1 1						
2	后限位块 REAR SPRING STOP BLOCK	LHD..RHD	48341-26240	2						
3	U型螺栓及垫片螺母 U BOLT WITH SHIM NUT	4片4LEAF 5片5LEAF	90117-Z0001 90117-Z0011	4 4						
4	板簧吊架总成 REAR SPRING SHACKLE ASSY	LHD..RHD	04483-Z9001	2						
5	板簧胶套 RUBBER SLEEVE, LEAF SPRING	LHD..RHD	AQAHJT0401	2						
6	后悬减震器总成 REAR SHOCK ABSORBER ASSY	LHD..RHD	48530-A9002	2						
7	钢板垫块 STEEL SEAT PAD	LHD..RHD	48046-26130	2						

2-17.制动管路 Brake tube

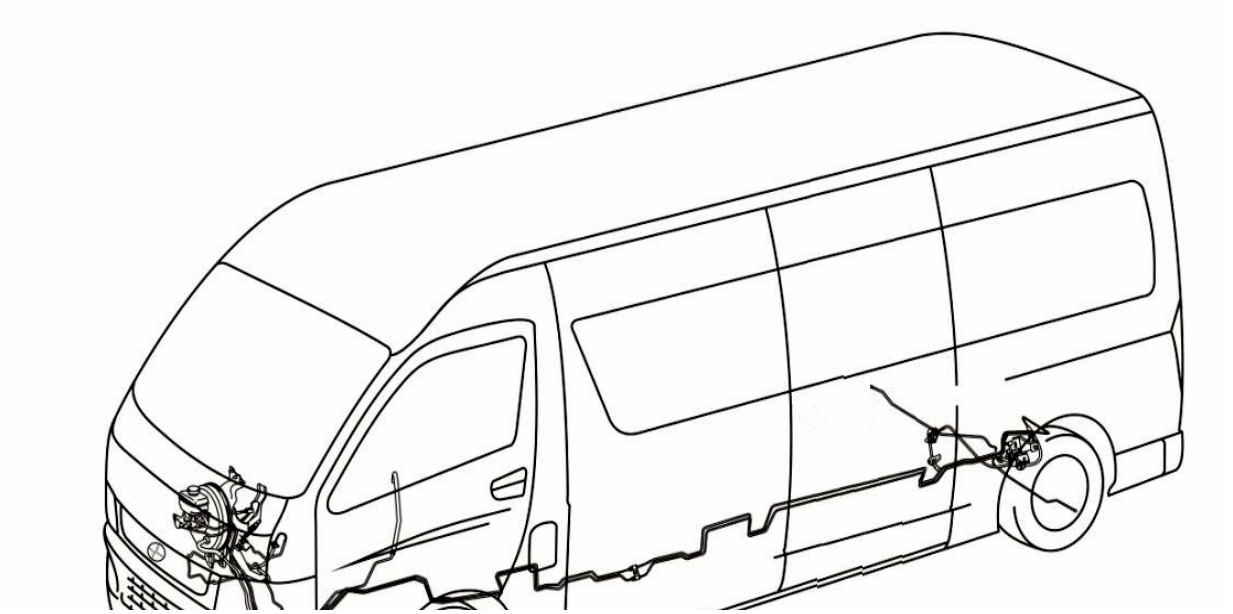

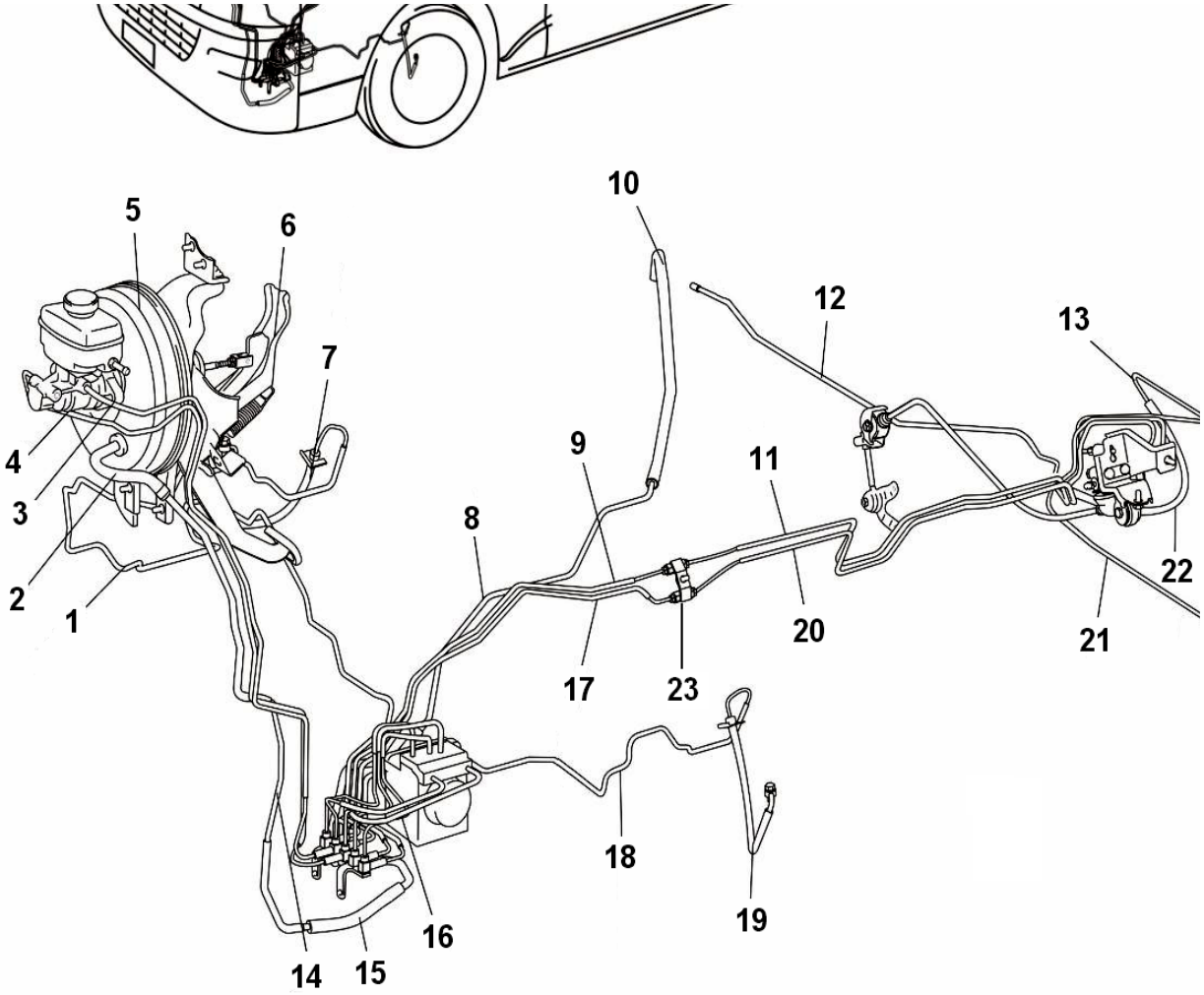

序号 NO	名称 Name	车型 Type	件号 Part Number	数量QTY	备注 Remark
1	右前轮制动油管 brake pipe, front right wheel	LHD..RHD	47315-26301	1	
2	软管1 flexible pipe 1	LHD	44776-26060	1	
3	总制动油管2 main brake pipe 2	LHD	47321-26770	1	
4	总制动油管1 main brake pipe 1	LHD	47311-26A20	1	
5	真空助力器总成 VACUUM BOOSTER ASSY,BRAKE	LHD HKL6540 LHD HKL6600	47201-Z9021 47201-Z9021	1 1	MT, diesel MT, diesel
6	制动踏板总成 PEDAL SUB-ASSY,BRAKE	LHD HKL6540 LHD HKL6600	5510A-V1001 5510A-V1001	1 1	DK5B DK5B
7	右前轮制动软管 right front wheel brake flexible pipe	LHD..RHD	90947-02D93	1	
8	真空硬管2 stiff vacuum pipe 2	LHD..RHD	44761-26360	1	
9	前左主油管 main pipe, front left	LHD..RHD	47318-Z9001	1	
10	软管2 hose 2	LHD	44774-V1001	1	
11	后左主油管 main pipe, rear left	LHD	47319-Z9061	1	

序号 NO	名称 Name	车型 Type	件号 Part Number	数量QTY	备注 Remark
12	右后轮制动油管 brake pipe, right rear wheel	LHD..RHD	47328-V0031	1	鼓式桥
14	真空硬管1 stiff vacuum pipe 1	LHD	44764-26120	1	
15	中连接软管 intermediate connecting hose	LHD..RHD	44771-26150	1	
16	ABS油管1	LHD..RHD	47313-Z9002	1	
	ABS oil pipe 1	LHD..RHD	47311-V0002	1	
	ABS油管2	LHD..RHD	47322-Z9021	1	
	ABS oil pipe 2	LHD..RHD	47322-V0002	1	
	ABS油管3	LHD..RHD	47314-Z9021	1	
	ABS oil pipe 3	LHD..RHD	47314-V0002	1	
	ABS油管4	LHD..RHD	47316-Z9003	1	
	ABS oil pipe 4	LHD..RHD	47316-V0002	1	
	ABS油管5	LHD..RHD	47323-Z9021	1	
	ABS oil pipe 5	LHD..RHD	47323-V0002	1	
	ABS油管6	LHD..RHD	47323-Z9011	1	
	ABS oil pipe 6	LHD..RHD	47323-V0012	1	

序号 NO.	名称 Name	车型 Type	件号 Part Number	数量QTY
17	前右主油管 main pipe, front right	LHD..RHD	47324-Z9001	1
18	左前轮制动油管 brake pipe, front left wheel	LHD..RHD	47317-26340	1
19	左前轮制动软管 left front wheel brake flexible pipe	LHD..RHD	90947-02D94	1
20	后右主油管 main pipe, rear right	HKL6540	47328-Z9091	1
21	左后轮制动油管 brake pipe, left rear wheel	LHD..RHD	47327-V0031	1
22	后制动软管 rear brake flexible pipe	LHD..RHD	90947-Z9001	1
23	双通 two way valve	LHD..RHD	90412-Z9011	1

3-1-1. 前舱(1) Forecabin(1)

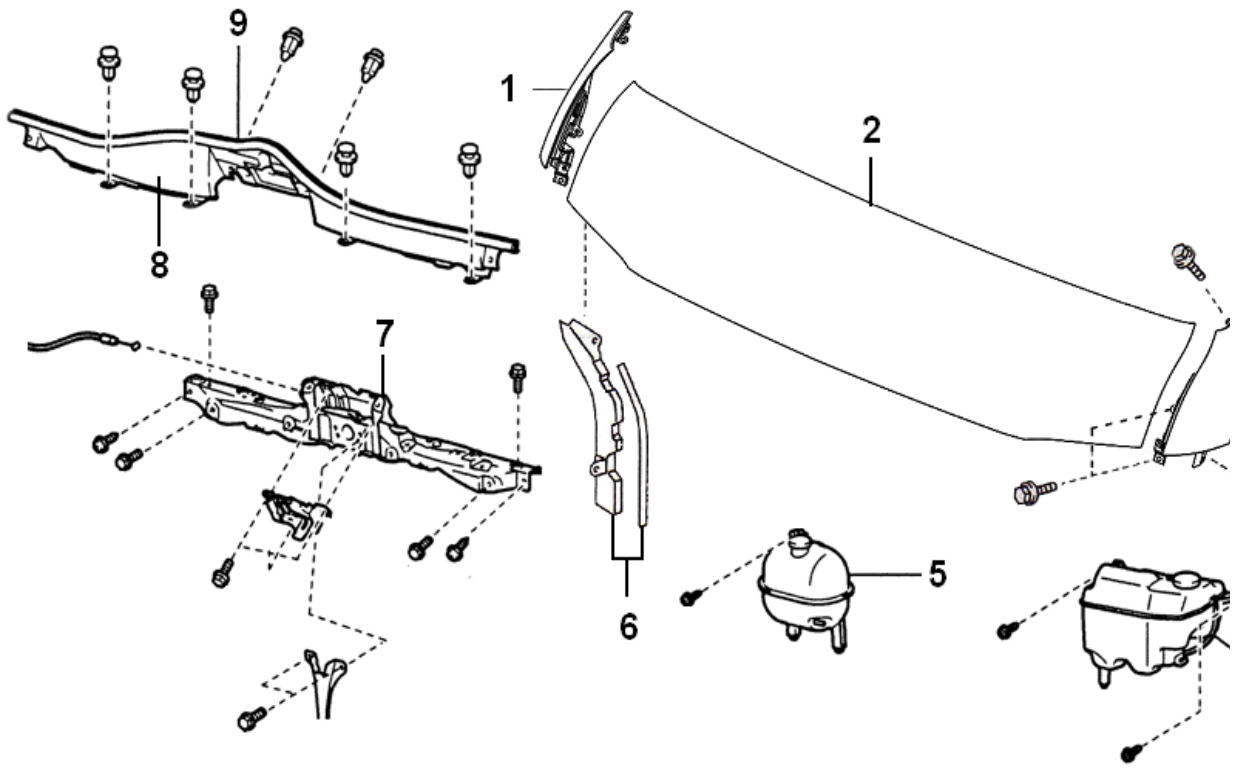

序号	名称	车型	件号	数量	备注

序号	名称	车型	件号	数量Q

NO	Name	Type	Part Number	QTY	Remark
1	右翼子板 FRONT FENDER,RH	LHD..RHD	8403J08-1001	1	
2	前舱盖总成 FRONT HOOD ASSY	LHD..RHD	8402J08-2000	1	
3	左翼子板 FRONT FENDER,LH	LHD..RHD	8403J08-2001	1	
4	洗涤壶总成 WASHER TANK ASSY	LHD..RHD	85315-Z9001	1	
5	膨胀壶总成 EXPANSION TANK ASSY	LHD..RHD	16470-75122	1	
6	前舱铰链右安装支架总成 BRACKET,FRONT HOOD HINGE,RH	LHD..RHD	5401J08-1110	1	
7	水箱上横梁总成 UPPER SUPPORT BODY,RADIATOR	LHD..RHD	5303J08-1000	1	
8	散热器格栅上护板 UPPER GUARD PANEL,RADIATOR GRILL	LHD..RHD	53292-26080	1	
9	散热器格栅上护板密封条 SEAL STRIP,UPPER GUARD PANEL,RADIATOR GRILL	LHD..RHD	53381-26120	1	

3-1-2. 前舱(2) Forecabin(2)

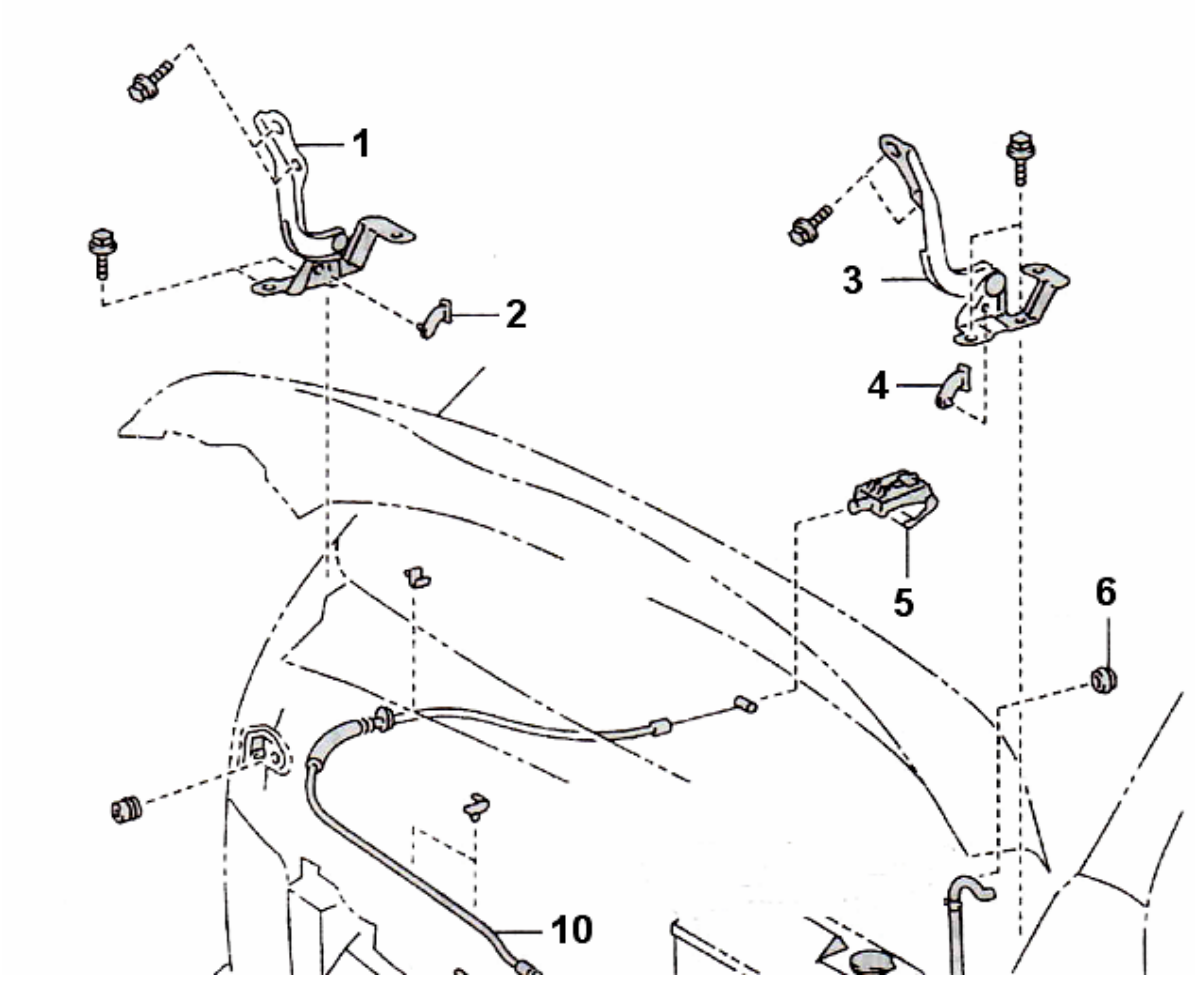

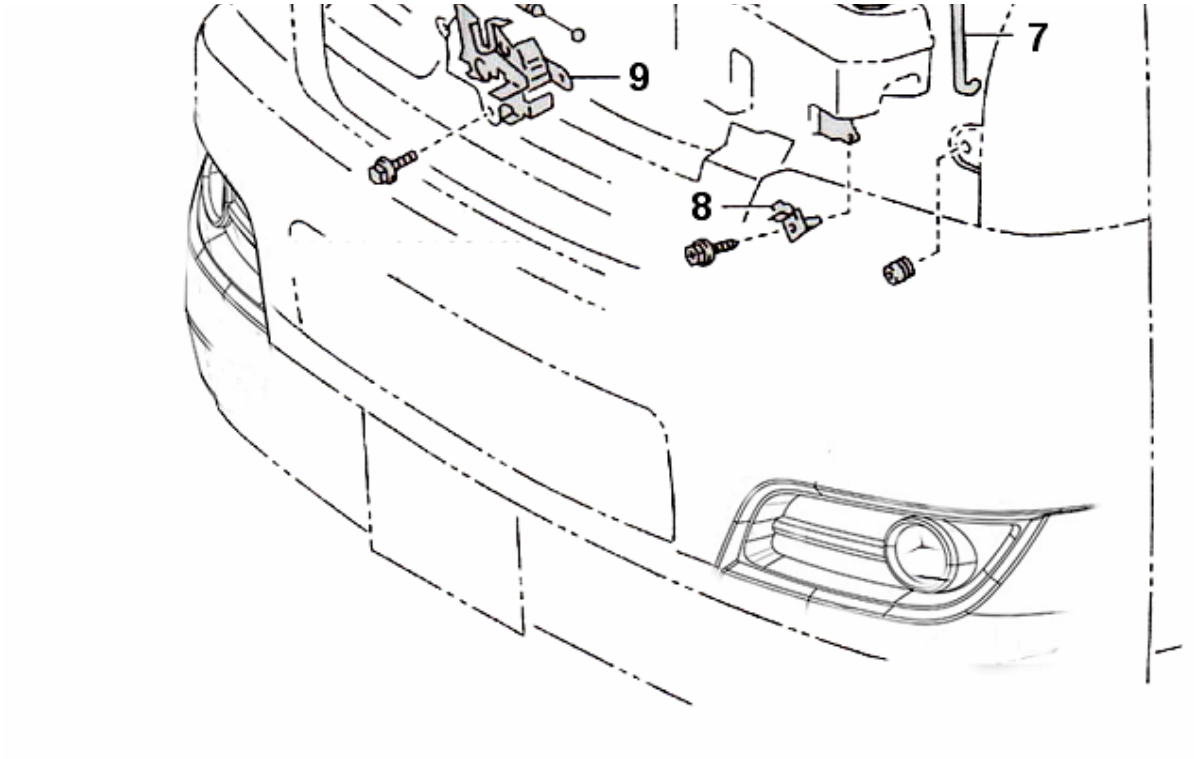

序号 NO	名称 Name	车型 Type	件号 Part Number	数量 QTY	备注 Remark	序号 NO.	名称 Name	车型 Type	件号 Part Number	数量QTY
1	前舱盖右铰链 FRONT HOOD HINGE, RH	LHD..RHD	53410-26040	1		8	前舱盖撑杆卡座 SEAT SUPPORT ROD, FRONT HOOD	LHD..RHD	53455-26020	1
2	前舱盖铰链右挡板 BAFFLEPLATE, FRONT HOOD HINGE, RH	LHD..RHD	no supply	1	不提供 no supply	9	前舱盖锁体总成 FRONT HOOD LOCK BODY ASSY	LHD HKL6540 LHD HKL6600	53510-26070 53510-26070	1 1
3	前舱盖左铰链 FRONT HOOD HINGE, LH	LHD..RHD	53420-26040	1		10	前舱盖锁体拉索 LOCK CONTROL CABLE, FRONT HOOD	LHD HKL6540 LHD HKL6600	53630-26070 53630-26070	1 1
4	前舱盖铰链左挡板 BAFFLEPLATE, FRONT HOOD HINGE, LH	LHD..RHD	no supply	1	不提供 no supply					
5	前舱盖锁开启器 OPENER, FRONT HOOD LOCK CONTROL	LHD..RHD	53601-52010-B	1						
6	前舱盖撑杆护套 SLEEVE(FOR HOOD SUPPORT ROD)	LHD..RHD	90480-15028	1						
7	前舱盖撑杆 SUPPORT ROD, FRONT HOOD	LHD..RHD	53451-26050	1						

3-2-1. 右前门 Front door, RH



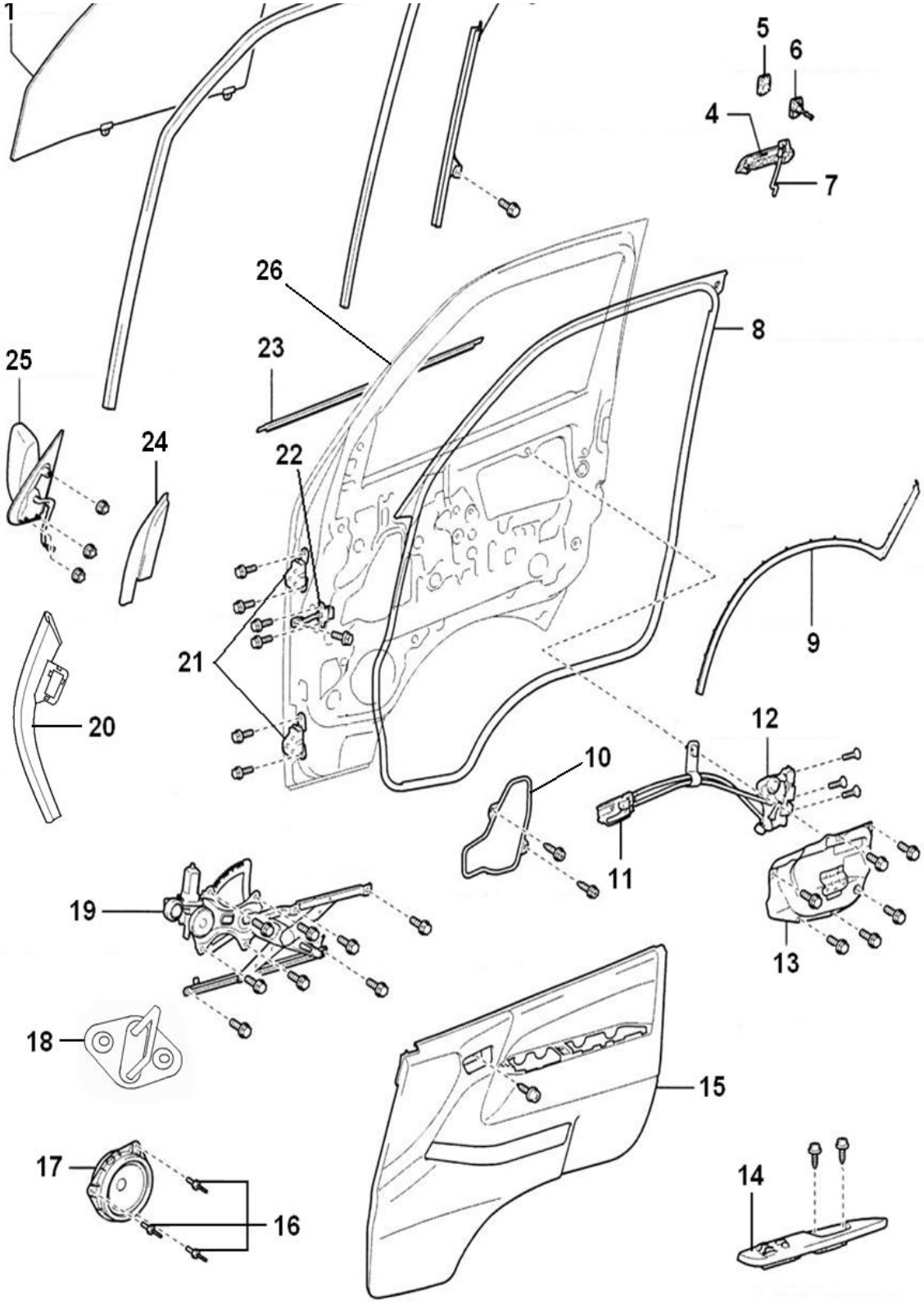

序号 NO.	名称 Name	车型 Type	件号 Part Number	数量 QTY	备注 Remark	序号 NO.	名称 Name	车型 Type	件号 Part Number	数量 QTY
1	右前门玻璃 GLASS SUB-ASSY, FRONT DOOR, RH	LHD..RHD	68101-A9021	1		6	右前门锁芯 LOCK CORE ASSY, FRON	LHD HKL6540 LHD HKL6600	69051-26070 69051-26070	1 1
2	右车门玻璃密封条 SEALING STRIP, FRONT DOOR GLASS, RH	LHD..RHD	68141-26010	1		7	右连杆 ROD, FRONT DOOR LOCK OPEN, RH	LHD..RHD	69311-26010	1

3	右前门玻璃升降导轨 LIFTING RAIL ASSY,FRONT DOOR GLASS,RH	LHD..RHD	67403-26060	1	
4	右前门外开把手 HANDLE ASSY,FRONT DOOR,OUTER RH	LHD..RHD	69210-26040	1	镀铬CHROMED
		LHD..RHD	69210-A9001	1	亚光黑BLACK
5	右前门锁芯装饰盖 COVER,FRONT OUTSIDE HANDLE,RH	LHD..RHD	69217-26020	1	镀铬CHROMED
		LHD..RHD	69217-A9001	1	亚光黑BLACK

8	右前门头道密封条 WEATHERSTRIP, FRONT DOOR,RH	LHD..RHD	68161-26040	1	
9	右前门下侧密封条 WEATHERSTRIP,FRONT DOOR,NO.2 RH	LHD..RHD	67863-26020	1	
10	右前门杯套护板 CUP HOLDER GUARD,FRONT DOOR,RH	LHD..RHD	67833-26010	1	
11	右前门内开把手 HANDLE SUB-ASSY,FRONT DOOR INNER,RH	LHD..RHD	69205-12200	1	
12	右前门锁本体 LOCK ASSY,FRONT DOOR,RH	LHD HKL6540	69310-A9001	1	
		LHD HKL6600	69310-26060	1	

序号 NO.	名称 Name	车型 Type	件号 Part Number	数量 QTY	备注 Remark
13	右前门扶手安装板 FIXING PLATE,FRONT DOOR ARMREST,RH	LHD..RHD	67831-26010	1 1	
14	右前门控制面板 CONTROL PANEL,FRONT DOOR,RH	LHD HKL6540	74231-26270-B	1	
		LHD HKL6600	74231-26270-B	1	
15	右前门饰板 BOARD SUB-ASSY,FRONT DOOR TRIM,RH	LHD..RHD	67610-A9001	1	
16	铆钉 RIVET		90269-05034	3	
17	车门扬声器 LOUDSPEAKER ASSY,DOOR	LHD..RHD	86160-A9011	1	
18	前门锁扣总成 LOCK CLIP ASSY,FRONT DOOR	LHD..RHD	69410-20110	1	
19	右前门电动玻璃升降器 POWERED WINDOW LIFTER ASSY,FRONT DOOR,RH	LHD..RHD	69810-26050	1	

序号 NO.	名称 Name	车型 Type	件号 Part Number	数量 QTY	备注 Remark
25	右电动后视镜(镀铬) POWERED BACK-VIEW MIRROR,RH(CHROMED)	LHD HKL6540	87910-A9031	1	
		LHD HKL6600	87910-A9031	1	
26	右前门总成 FRONT DOOR ASSY,RH	LHD..RHD	6101J08-2000	1	

序号 NO.	名称 Name	车型 Type	件号 Part Number	数量QTY
20	侧围右前门弹性垫 ELASTIC CUSHION,FRONT DOOR,RH	LHD..RHD	53821-26030	1
21	右前门上铰链 UPPER HINGE,FRONT DOOR,RH	LHD..RHD	68710-26020	1
	右前门下铰链 LOWER HINGE,FRONT DOOR,RH	LHD..RHD	68730-26010	1
22	右前门限位器 LIMITER ASSY, FRONT DOOR,RH	LHD..RHD	68620-26040	1
23	右前门外窗台密封条 SEALING WEATHERSTRIP ASSY,OUTER WINDOWSILL,FRONT DOOR	LHD..RHD	68160-26050	1
24	右前门三角装饰板 TRIANGLE GARNISH PLATE,FRONT DOORFRAME ,RH	LHD..RHD	67491-26050	1

序号 NO.	名称 Name	车型 Type	件号 Part Number	数量QTY

3-2-2. 左前门 Front door,LH

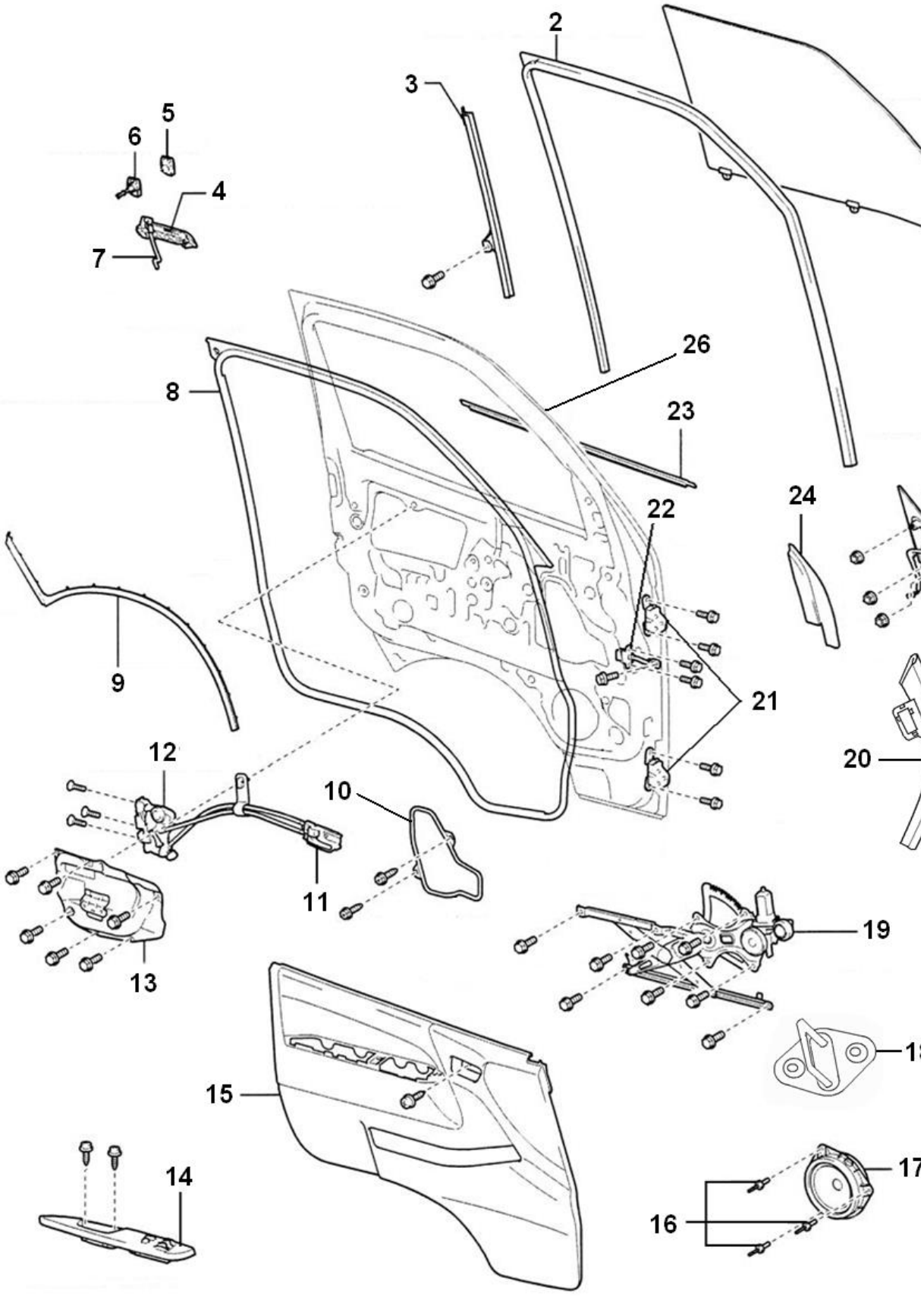

序号 NO.	名称 Name	车型 Type	件号 Part Number	数量 QTY	备注 Remark
1	左前门玻璃	LHD..RHD	68102-26080	1	
	GLASS SUB-ASSY, FRONT DOOR, LH		68102-A9021	1	

序号 NO.	名称 Name	车型 Type	件号 Part Number	数量Q TY
6	左前门锁芯	LHD HKL6540	69052-26070	1
	LOCK CORE ASSY FRONT DOOR LH	LHD HKL6600	69052-26070	1

2	左车门玻璃密封条 SEALING STRIP, FRONT DOOR GLASS, LH	LHD..RHD	68151-26010	1	
3	左前门玻璃升降导轨 LIFTING RAIL ASSY, FRONT DOOR GLASS, LH	LHD..RHD	67404-26020	1	
4	左前门外开把手 HANDLE ASSY, FRONT DOOR, OUTER LH	LHD..RHD	69220-26040	1	镀铬CHROMED
		LHD..RHD	69220-A9001	1	亚光黑BLACK
5	左前门锁芯装饰盖 COVER, FRONT OUTSIDE HANDLE, LH	LHD..RHD	69218-26010	1	镀铬CHROMED
		LHD..RHD	69218-A9001	1	亚光黑BLACK

	ASSY, FRONT DOOR, LH				
7	左连杆 ROD, FRONT DOOR LOCK OPEN, LH	LHD..RHD	69312-26010	1	
8	左前门头道密封条 WEATHERSTRIP, FRONT DOOR, LH	LHD..RHD	68162-26040	1	
9	左前门下侧密封条 WEATHERSTRIP, FRONT DOOR, NO. 2 LH	LHD..RHD	67864-26020	1	
10	左前门杯套护板 CUP HOLDER GUARD, FRONT DOOR, LH	LHD..RHD	67834-26010	1	
11	左前门内开把手 HANDLE SUB-ASSY, FRONT DOOR INSIDE, LH	LHD..RHD	69206-12200	1	
12	左前门锁本体 LOCK ASSY, FRONT DOOR, LH	LHD HKL6540 LHD HKL6600	69040-A9001 69040-26130	1 1	

序号 NO.	名称 Name	车型 Type	件号 Part Number	数量 QTY	备注 Remark
13	左前门扶手安装板 FIXING PLATE, FRONT DOOR ARMREST, LH	LHD..RHD	67802-26010	1	
14	左前门控制面板 CONTROL PANEL, FRONT DOOR, LH	LHD HKL6540 LHD HKL6600	74232-26120-B 74232-26120-B	1 1	
15	左前门饰板 BOARD SUB-ASSY, FRONT DOOR TRIM, LH	LHD..RHD	67620-26650 67620-A9001	1 1	 economic
16	铆钉 RIVET		90269-05034	3	
17	车门扬声器 LOUDSPEAKER ASSY, DOOR	LHD..RHD	86160-26550 86160-A9011	1	 economic
18	前门锁扣总成 LOCK CLIP ASSY, FRONT DOOR	LHD..RHD	69410-20110	1	
19	左前门电动玻璃升降器 POWERED WINDOW LIFTER ASSY, FRONT DOOR, LH	LHD..RHD	69820-26050	1	
序号 NO.	**名称 Name**	**车型 Type**	**件号 Part Number**	**数量 QTY**	**备注 Remark**
25	左电动后视镜(镀铬) POWERED BACK-VIEW MIRROR, LH(CHROMED)	LHD HKL6540 LHD HKL6600	87940-A9031 87940-A9031	1 1	镀铬CHROMED 镀铬CHROMED
26	左前门总成 FRONT DOOR ASSY, LH	LHD..RHD	6101J08-1000	1	

序号 NO.	名称 Name	车型 Type	件号 Part Number	数量 QTY
20	侧围左前门弹性垫 ELASTIC CUSHION, FRONT DOOR, LH	LHD..RHD	53822-26020	1
21	左前门上铰链 UPPER HINGE, FRONT DOOR, LH	LHD..RHD	68720-26020	1
	左前门下铰链 LOWER HINGE, FRONT DOOR, LH	LHD..RHD	68740-26010	1
22	左前门限位器 LIMITER ASSY, FRONT DOOR, LH	LHD..RHD	68620-26040	1
23	左前门外窗台密封条 SEALING WEATHERSTRIP ASSY, OUTER WINDOWSILL, FRONT DOOR	LHD..RHD	68210-26050	1
24	左前门三角装饰板 TRIANGLE GARNISH PLATE, FRONT DOORFRAME , LH	LHD..RHD	67492-26050	1
序号 NO.	**名称 Name**	**车型 Type**	**件号 Part Number**	**数量 QTY**

3-3. 滑门 Slide door

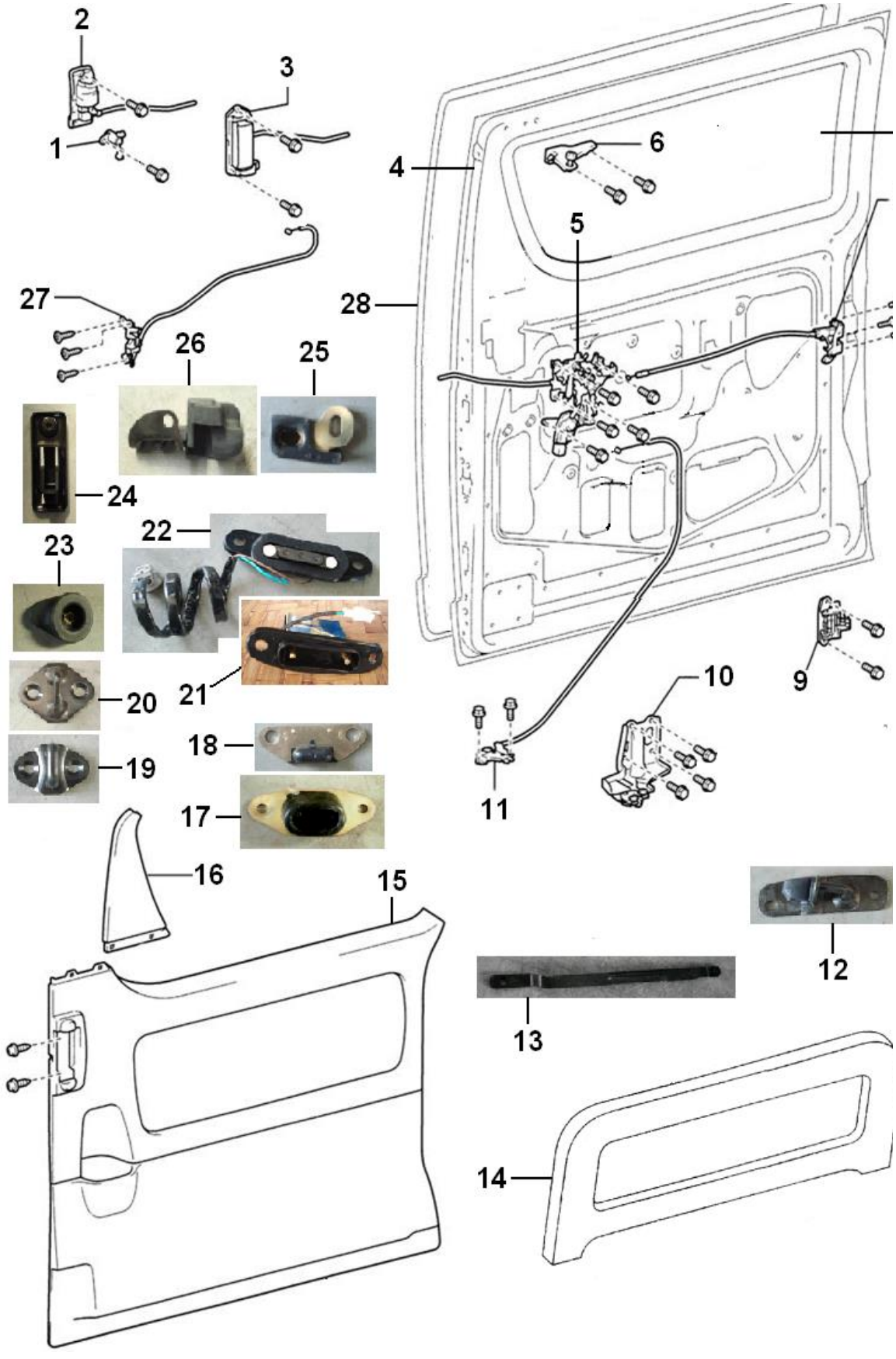

序号	名称	车型	件号	数量	备注		序号	名称	车型	件号	数量

序号 NO.	Name	Type	Part Number	量 QTY	Remark
1	滑门锁芯总成 LOCK CORE ASSY, SLIDE DOOR	LHD	69053-26080	1	
2	滑门外开把手总成 HANDLE ASSY, SLIDE DOOR OUTSIDE	LHD	69230-26070 69230-A9021	1 1	black chromend
3	滑门内开把手总成 INSIDE HANDLE ASSY, SLIDE DOOR	LHD	69207-26010	1	
4	滑门总成 SLIDE DOOR ASSY	LHD	6201J08-0000-20	1	
5	中控+锁传动机构总成 CENTRAL CONTROL+LOCK DRIVING MECHANISM ASSY	LHD	69630-26220	1	
	滑门手动传动机构总成 CONTROL ASSY, SLIDE DOOR LOCK MANUAL	LHD	68630-A9001	1	
6	滑门上铰链滚轮 UPPER HINGE ROLLER, SLIDNG DOOR	LHD	68311-A9001	1	
	滑门上铰链支架 UPPER HINGE BRACKET, SLIDNG DOOR	LHD	68312-A9001	1	
7	滑门玻璃 GLASS, SLIDING DOOR	LHD	62071-26030 62073-A9121-G	1 1	灰色GREY 推拉窗

NO.	Name	Type	Part Number	TY
8	滑门后部锁体总成 LOCK BODY ASSY, SLIDE DOOR REAR	LHD	69330-26040	1
9	滑门中铰链总成 MIDDLE HINGE, SLIDING DOOR	LHD	68380-A9001	1
10	滑门下铰链滚轮 LOWER HINGE ROLLER, SLIDING DOOR	LHD	68351-A9002	1
	滑门下铰链大支架 LOWER HINGE BRACKET, SLIDING DOOR	LHD	69417-A9021	1
11	滑门开启后自动锁止机 AUTOMATIC LOCKING MECHANISM ASSY, SLIDE DOOR	LHD	69050-26010	1 1
12	滑门开启后自动锁止机 AUTOMATIC LOCKING MECHANISM CLIP, SLIDE DOOR	LHD	69485-26021	1
13	滑门下滑轨止动块 STOP BLOCK, LOWER SLIDING TRACK, SLIDE DOOR	LHD	68394-26010	1
14	滑门上护板 UPPER GUARD, SLIDE DOOR	LHD	67693-26020	1

序号 NO.	名称 Name	车型 Type	件号 Part Number	数量 QTY	备注 Remark
15	滑门下护板 LOWER GUARD, SLIDE DOOR	LHD	67613-26090 67613-A9091	1 1	Luxury model economic
16	滑门中护板 MIDDLE GUARD, SLIDE DOOR	LHD	67668-26040	1	Luxury model
17	滑门下部凹止动块 CAVE STOPPER, SLIDE DOOR LOWER	LHD..RHD	69415-26020	1	
18	滑门下部凸止动块 CAM STOPPER, SLIDE DOOR LOWER	LHD..RHD	69416-26020	1	
19	滑门后部锁锁扣 REAR LOCK CATCH, SLIDE DOOR	LHD..RHD	69470-28100	1	
20	滑门前部锁锁扣 FRONT LOCK CATCH, SLIDE DOOR	LHD..RHD	69440-28050	1	
21	侧滑门碰开关(大) TOUCH SWITCH, SLIDE DOOR(BIG)	LHD..RHD	84262-26100 84262-A9011	1 1	

序号 NO.	名称 Name	车型 Type	件号 Part Number	数量 QTY
22	侧滑门碰开关(小) TOUCH SWITCH, SLIDE DOOR(SMALL)	LHD	84261-26110 84261-A9011	1 1
23	中部橡胶缓冲座 DAMPING SEAT, MIDDLE RUBBER	LHD	69425-26011	1
24	中部挡块 MIDDLE LIMIT BLOCK		#N/A	
25	滑门上滑轨前止动块 FRONT STOPPER, UPPER SLIDING RAIL	LHD	69418-26010	1
26	滑门上滑轨后止动块 REAR STOP BLOCK, UPPER SLIDING TRACK	LHD	68325-26010	1
27	滑门前部锁体总成 FRONT LOCK BODY ASSY, SLIDE DOOR	LHD	69370-26010	1
28	滑门洞密封条 SEALING STRIP, SLIDE DOOR	LHD	67871-26070	1

3-4. 后厢门 Tail gate

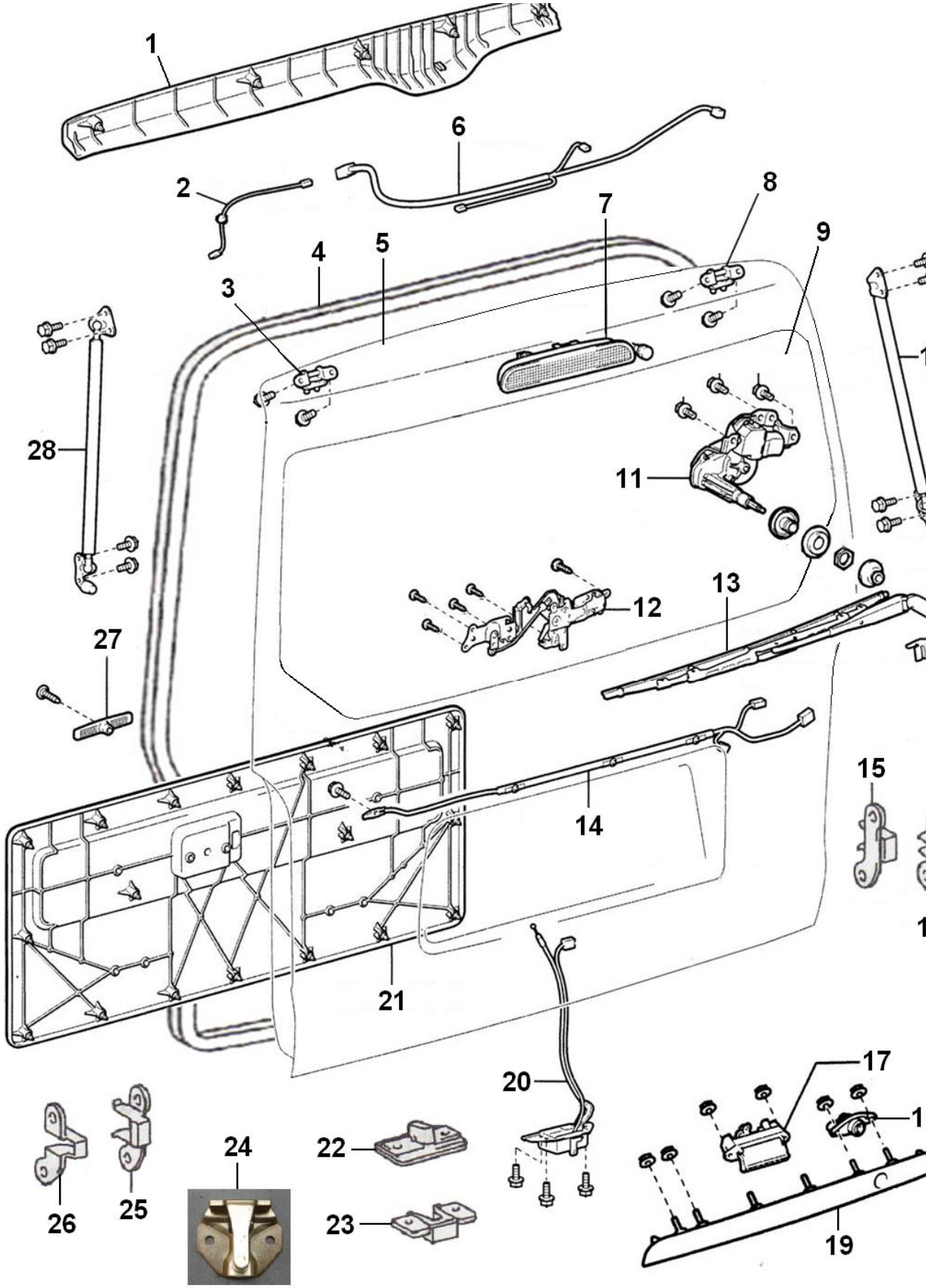

序号 NO.	名称 Name	车型 Type	件号 Part Number	数量 QTY	备注 Remark	序号 NO.	名称 Name	车型 Type	件号 Part Number	数量 QTY
1	后厢门上护板 UPPER GUARD,TAIL GATE	LHD..RHD	67760-26080	1	luxury model	8	后厢门右铰链 HINGE ASSY,TAIL GATE,RH	LHD..RHD	68810-26010	1
2	后厢门雨刮线束	LHD..RHD	82186-26100	1	luxury model	9	后厢门玻璃	LHD..RHD	68105-A9071-G	1

	WIRING HARNESS, REAR WIPER				
3	后厢门左铰链 HINGE ASSY, TAIL GATE, LH	LHD..RHD	68820-26010	1	
4	后厢门洞密封条 WEATHERSTRIP, TAIL GATE	LHD..RHD	67881-26100	1	
5	后背门总成 TAIL GATE ASSY	LHD..RHD	6301J08-1000	1	
6	后门框过渡线束 TRANSITION WIRING HARNESS, TAIL GATE	LHD..RHD	82172-26210	1	luxury model
7	高位制动灯总成 HIGH-MOUNTED BRAKE LAMP	LHD..RHD	81570-26171	1	

	GLASS, TAIL GATE	LHD..RHD	68105-26150-G	1	
10	后厢门右气弹簧总成 STAY ASSY, BACK DOOR	LHD..RHD	68950-26201	1	
11	后刮水电机 REAR WIPER MOTOR	LHD..RHD	85130-26121	1	
12	后厢门锁机构+中控分总成 LOCK MECHANISM & CENTRAL CONTROL SUBASSY, TAIL GATE	LHD..RHD	69690-26760 69290-A9001	1	
13	后雨刮臂总成 REAR WIPER ARM ASSY	LHD..RHD	85201-A9001	1	
14	后厢门牌照灯线束 LICENSE LAMP HARNESS, TAIL GATE	LHD..RHD	82185-26430	1	

序号 NO.	名称 Name	车型 Type	件号 Part Number	数量 QTY	备注 Remark
15	后厢门右侧凹缓冲块 CAVE CUSHION, TAIL GATE, RH	LHD..RHD	67281-28010	1	
16	后厢门右侧凸缓冲块 CAM CUSHION, TAIL GATE, RH	LHD..RHD	67293-28020	1	
17	后厢门外开分总成 OUTER OPENING SUB-ASSY, TAIL GATE	LHD..RHD	69023-26040	1	
18	后厢门锁芯总成 LOCK CORE ASSY, TAIL GATE	LHD	69055-26130	1	
19	后厢门牌照灯装饰总成 ORNAMENT COMPONENTS, REAR LICENSE LAMP	LHD..RHD	76811-26140	1	
20	后厢门锁体总成 LOCK BODY ASSY, TAIL GATE	LHD..RHD	69350-26120	1	
21	后厢门下护板 LOWER GUARD PANEL, TAIL GATE	LHD..RHD	67751-26090 67751-A9071	1	economic

序号 NO.	名称 Name	车型 Type	件号 Part Number	数量 QTY
22	后厢门下侧凸导向块 LOWER CAM GUIDE BLOCK, TAIL GATE	LHD..RHD	67206-26010	1
23	后厢门下侧凹导向块 LOWER CAVE GUIDE BLOCK, TAIL GATE	LHD..RHD	67207-95J01	1
24	后厢门锁止座 LOCK BASE, TAIL GATE	LHD..RHD	69430-95J00	1
25	后厢门左侧凹缓冲块 CAVE CUSHION, TAIL GATE STOPPER, LH	LHD..RHD	67282-28010	1
26	后厢门左侧凸缓冲块 CAM CUSHION, TAIL GATE STOPPER, LH	LHD..RHD	67294-28010	1
27	后厢门内开把手 HANDLE ASSY, TAIL GATE INSIDE	LHD..RHD	69291-95J00-B5	1
28	后厢门左气弹簧 STAY ASSY, BACK DOOR	LHD..RHD	68960-26041	1

3-5. 前后保险杠与散热格栅 Bumper & grille

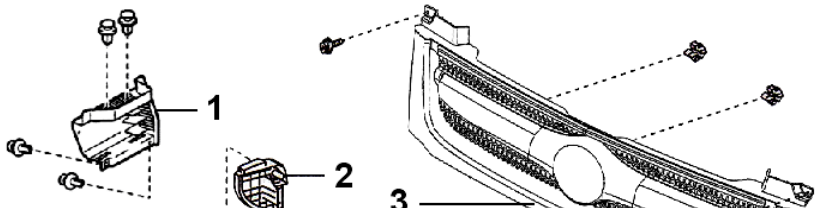

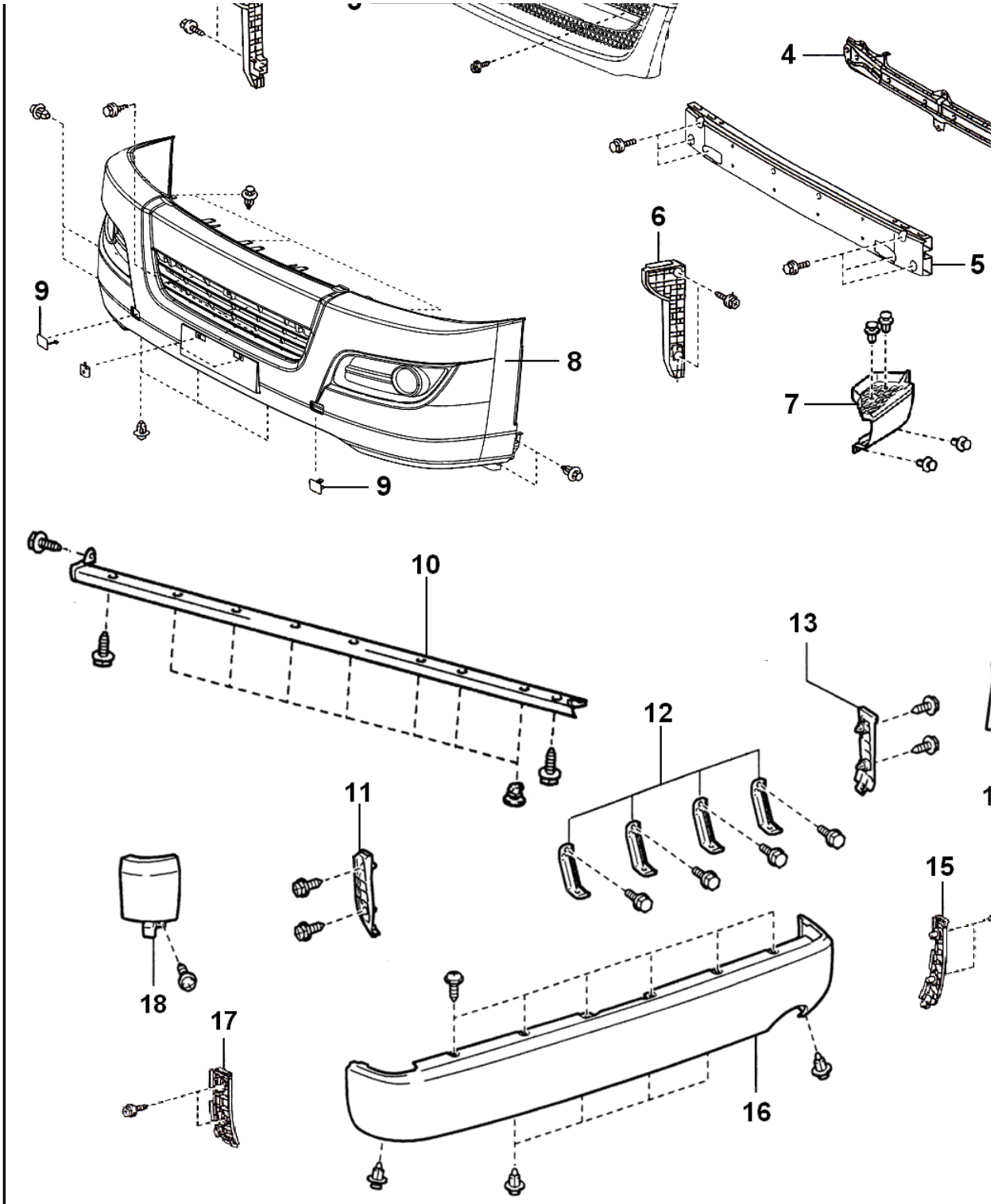

序号 NO.	名称 Name	车型 Type	件号 Part Number	数量 QTY	备注 Remark
1	右踏板护板 RIGHT STEP GUARD PLATE	LHD..RHD	67918-26060	1	
2	前保险杠右支撑板 FRONT BUMPER SUPPORT,RH	LHD..RHD	52115-26111	1	
3	散热器格栅 RADIATOR GRILLE	LHD..RHD	53111-26370	1	old
	格栅装饰亮条（下）		53121-A9001	1	new

序号 NO.	名称 Name	车型 Type	件号 Part Number	数量 QTY
8	前保险杠面板（未喷漆） FRONT BUMPER (WITHOUT PAINTING)	LHD..RHD	52119-26931 52119-A9041	1 1
9	前保险杠拖钩装饰盖 FRONT BUMPER DRAG HOOK COVER	LHD..RHD	52127-26110	1
10	右裙边装饰件 RIGHT HEMLINE DECOR	LHD HKL6540 LHD HKL6600	76925-26060 76295-A9011	

	格栅装饰亮条（上）		53122-A9001	1	new
4	前保上防撞梁 FRONT BUMPER UPPER ANTI-COLLISION BAR	LHD..RHD	57053-26010	1	
5	前保下防撞梁 FRONT BUMPER UNDER ANTI-COLLISION BAR	LHD..RHD	52131-26030	1	
6	前保险杠左支撑板 FRONT BUMPER SUPPORT,LH	LHD..RHD	52116-26091	1	
7	左踏板护板 LEFT STEP GUARD PLATE	LHD..RHD	67918-26070	1	

11	左后翼板支撑板 REAR FENDER SUPPORT,LH	LHD..RHD	52156-26010	1	
12	右后翼板支撑板 REAR FENDER SUPPORT,RH	LHD..RHD	52155-26150	1	
13	右后翼板 REAR FENDER,RH	LHD..RHD	52165-26020	1	
14	后保支架 REAR BUMPER BRACKET	LHD..RHD	58385-26070	4	

序号 NO.	名称 Name	车型 Type	件号 Part Number	数量 QTY	备注 Remark
15	后保险杠右支撑板 REAR BUMPER SUPPORT, RH	LHD..RHD	52157-26010	1	
16	后保险杠面板（未喷漆） REAR BUMPER (WITHOUT PAINTING)	LHD..RHD	52159-26340	1	
17	后保险杠左支撑板 REAR BUMPER SUPPORT, LH	LHD..RHD	52158-26010	1	
18	左后翼板 REAR FENDER, LH	LHD..RHD	52166-26020	1	

序号 NO.	名称 Name	车型 Type	件号 Part Number	数量QTY

3-6. 前风窗玻璃、前雨刮、前部盖板 Front windshield glass,wiper and front cover

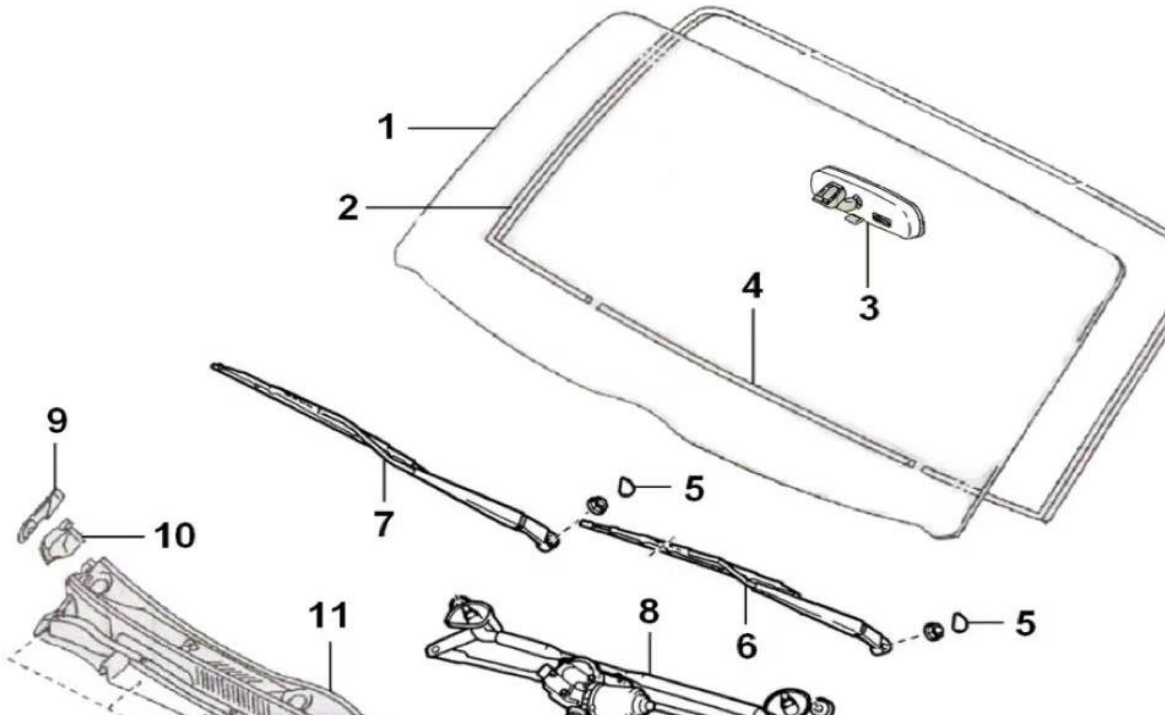

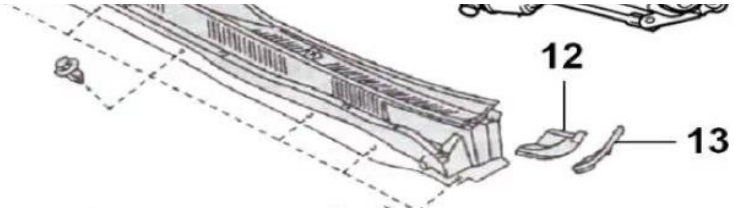

序号 NO.	名称 Name	车型 Type	件号 Part Number	数量 QTY	备注 Remark	序号 NO.	名称 Name	车型 Type	件号 Part Number	数量QTY
1	前风窗玻璃 FRONT WINDSHIELD GLASS	LHD..RHD	56101-A9031	1			进风口外盖板密封条 SEAL STRIP,AIR INLET VENT OUTER PANEL	LHD..RHD	55781-A9001	1
2	前风窗玻璃挡胶条 GLASS RUBBER STRIP, FRONT WINDSHIELD	LHD..RHD	56117-26060	1		12	左角板 CORNER PLATE,LH	LHD..RHD	55877-26020	1
3	防炫目内后视镜 REAR VIEW MIRROR,ANTI-GLAZING INNER	LHD..RHD	87810-52014	1		13	前风窗玻璃左下侧小压条 LOWER TRIM STRIP,FRONT WINDSHIELD GLASS,LH	LHD..RHD	53867-26010	1
4	前风窗玻璃胶条 GLASS RUBBER STRIP, FRONT WINDSHIELD	LHD..RHD	75531-26070	1						
5	前雨刮闷盖 PLUG,FRONT WIPER	LHD..RHD	85292-13010	2						
6	主刮臂 MAIN WIPER ARM	LHD RHD	85211-26110 85211-26100	1 1						
7	副刮臂 CO-WIPER ARM	LHD RHD	85221-26100 85221-26090	1 1						
8	前刮水连杆机构总成 LINKAGE ASSY,FRONT WIPER	LHD RHD	85150-26161 85150-26151	1 1						
9	前风窗玻璃右下侧小压条 LOWER TRIM STRIP,FRONT WINDSHIELD GLASS, RH	LHD..RHD	53866-26010	1						
10	右角板 CORNER PLATE,RH	LHD..RHD	55878-26020	1						
11	进风口外盖板 OUTER PANEL,AIR INLET VENT	LHD..RHD	55708-26130	1						

3-7. 车身内饰 Interior

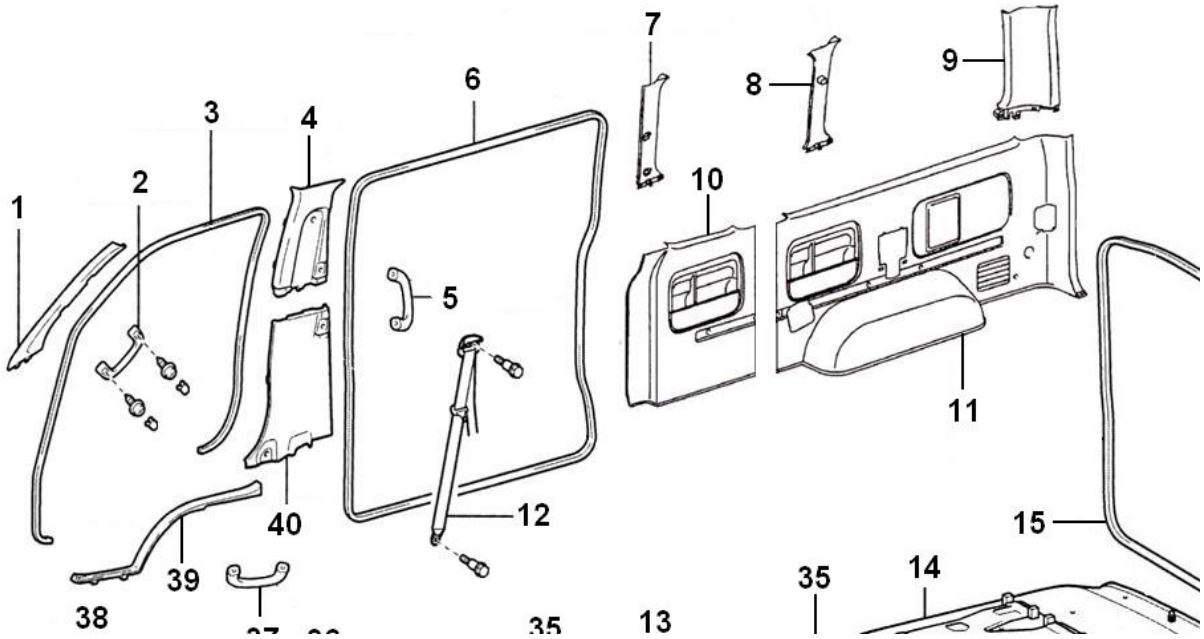

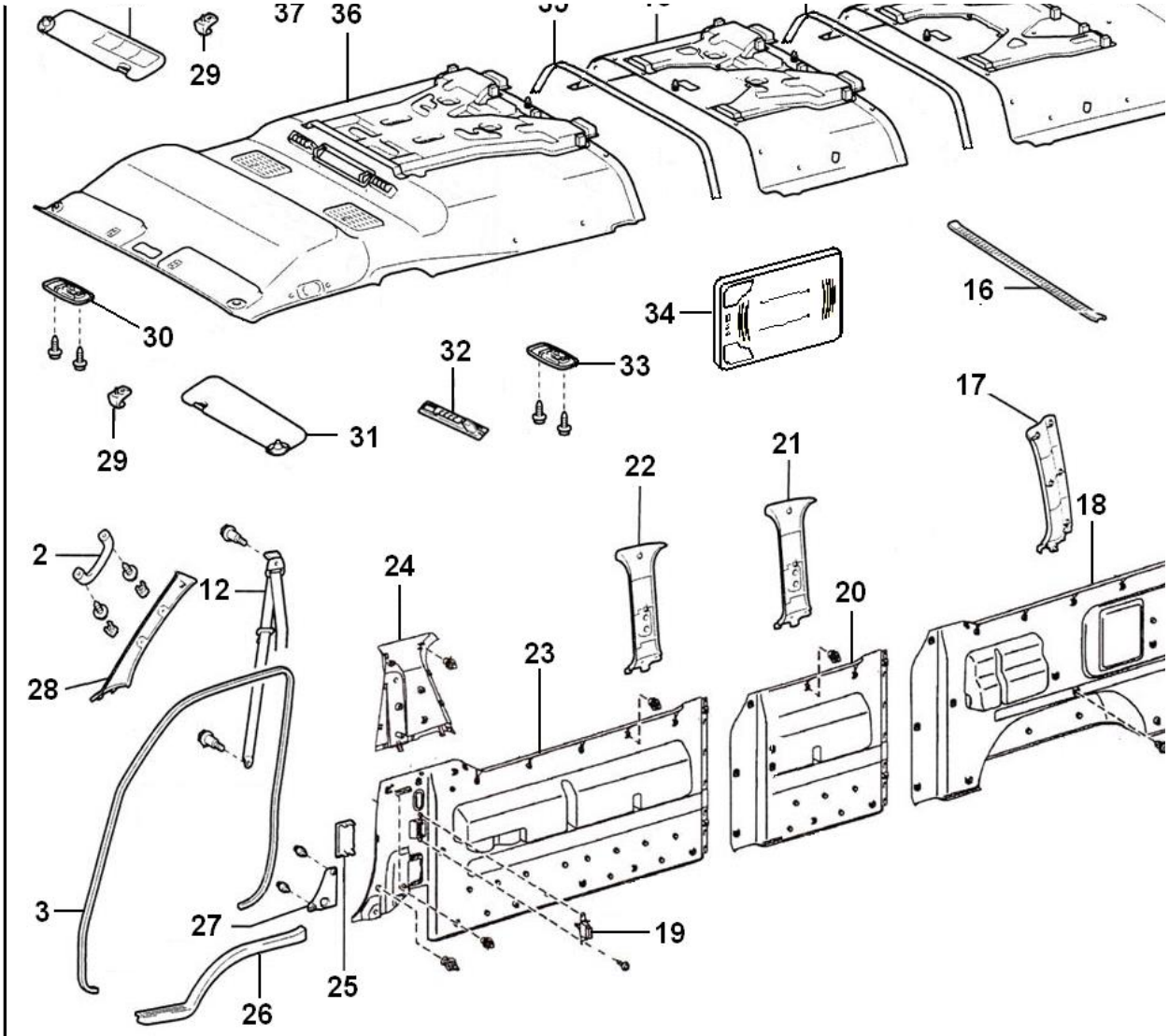

序号 NO.	名称 Name	车型 Type	件号 Part Number	数量 QTY	备注 Remark
1	右A柱内护板 GARNISH, A PILLAR INNER, RH	LHD..RHD	62220-26050-SG	1	
2	A柱拉手 LINK HANDLE, A PILLAR	LHD..RHD	74620-26010	2	
3	右车门整体密封条总成 TRIM, FRONT DOOR OPENING, RH	LHD	62313-26010	1	
	左车门整体密封条总成 TRIM, FRONT DOOR OPENING, LH	LHD	62314-26010	1	
4	右B柱上护板 GARNISH, B PILLAR, UPPER, RH	LHD..RHD	62410-26050 #N/A	1	 economic
5	BC柱拉手 LINK HANDLE, B AND C PILLAR	LHD..RHD	74620-26020 #N/A	2	 economic

序号 NO.	名称 Name	车型 Type	件号 Part Number	数量 QTY
6	滑门洞密封条 STRIP ASSY, SLIDE DOOR	LHD..RHD	67871-26070	1
7	右C柱内护板 GARNISH, C PILLAR INNER, RH	LHD HKL6540 LHD HKL6600	62639-26060 62639-26060 #N/A	1 1
8	右D柱内护板 GARNISH, D PILLAR INNER, RH	LHD..RHD	62639-26050 #N/A	1
9	右E柱内护板 GARNISH, E PILLAR INNER, RH	LHD..RHD	62472-26240 #N/A	1
10	右侧围中护板 PANEL ASSY QUARTER TRIN MIDDLE, RH	LHD HKL6540 LHD HKL6600	62630-A9001 62650-A9041 62650-A9071	1 1 1
11	右侧围后护板 PANEL ASSY QUARTER TRIN REAR, RH	LHD..RHD	62630-26D00 62510-A9131	1 1

序号 NO.	名称 Name	车型 Type	件号 Part Number	数量 QTY	备注 Remark
12	驾驶员安全带总成	LHD HKL6540	73210-A9001-G	1	
		LHD HKL6600	73210-A9001-G	1	
	SAFETY BELT,DRIVER				
	副驾驶安全带总成	LHD HKL6540	73220-A9001-G	1	
		LHD HKL6600	73220-A9001-G	1	
	SAFETY BELT,CO-DRIVER				
13	中部顶棚带风道总成	LHD HKL6600	63330-A9051-G	1	无风道深灰
		LHD HKL6540			economic
	MIDDLE ROOF WITH AIR PASSAGE				
14	后顶棚带风道总成	LHD HKL6540	63320-A9851-G	1	economic
		LHD HKL6600	63320-A9141-G	1	无风道深灰
	REAR ROOF WITH AIR PASSAGE				
15	后厢门洞密封条	LHD..RHD	67881-26100	1	
	SEALING STRIP ASSY,TAIL GATE				
16	后压条	LHD..RHD	67935-26200	1	
	REAR PRESSURE STRIP				
17	左E柱内护板	LHD..RHD	62472-26030	1	
	GARNISH,E PILLAR INNER,LH		#N/A		economic

序号 NO.	名称 Name	车型 Type	件号 Part Number	数量 QTY	备注 Remark
18	左侧围后护板	LHD..RHD	62640-26A30-B2	1	
	REAR GUARD, SIDE WALL,LH		62640-A9231	1	
19	车厢暖风电控开关	LHD..RHD	88610-26090	1	
	POWER SWITCH,REAR A/C ASSY				
20	左侧围中护板	LHD HKL6540	62640-A9001	1	
	MIDDLE GUARD, SIDE WALL,LH	LHD HKL6600	62660-A9041	1	
			62660-A9061		
21	左D柱内护板	LHD..RHD	62639-26110	1	
	GARNISH,D PILLAR INNER,LH		#N/A		
22	左C柱内护板	LHD HKL6600	62639-26110	1	
	GARNISH,C PILLAR INNER,LH		#N/A		
23	左侧围前护板	LHD HKL6600	62520-26260	1	
	FRONT GUARD, SIDE WALL,LH		62520-A9091	1	

序号 NO.	名称 Name	车型 Type	件号 Part Number	数量 QTY	备注 Remark
24	左B柱内护板	LHD HKL6600	62420-26070	1	
	GARNISH,B PILLAR INNER,LH		#N/A		economic
25	扭簧盖	LHD..RHD	62424-26030	1	
	TORQUE BAR COVER				
26	左压条	LHD..RHD	67914-26060	1	
	PRESSURE STRIP,LH				
27	安全带前固定点装饰盖	LHD..RHD	73139-26030-B0	1	
	ORNAMENT COVER,SAFETY BELT				
28	左A柱内护板	LHD..RHD	62220-26021	1	
	GARNISH,A PILLAR INNER,LH				
29	遮阳板固定支架	LHD..RHD	74348-26020	1	
	BRACKET,SUNVISOR				
30	驾驶员顶灯总成	LHD..RHD	81260-16061	1	
	ROOF LAMP,DRIVER				

序号 NO.	名称 Name	车型 Type	件号 Part Number	数量 QTY
31	左遮阳板	LHD..RHD	74320-26A40	1
	SUNVISOR,LH			
32		LHD..RHD	63388-26010-B0	1
	前顶空调中间出风口加控制器面板总成			
	MIDDLE AIR OUTLET WITH CONTROLLOR,FRONT A/C			
33	车厢顶灯总成	LHD..RHD	81240-28080-B0-	1
	CEILING LAMP ASSY			
34	离子空气净化器	LHD..RHD	86214-A9041	2
	AIR CLEANER,HYDRONIUM(LED LAMP)			
35	顶棚压条	LHD..RHD	75597-A9001	1
	PRESSURE STRIP,CEILING ROOF		75597-A9041	
36	前顶棚带风道总成	LHD HKL6540	63310-A9581-G	1
	FRONT ROOF WITH AIR PASSAGE			
	前独立风道		63322-A9002	
	中独立风道(HKL6540)		63323-A9012	
	后独立风道(HKL6540)		63324-A9012	

序号 NO.	名称 Name	车型 Type	件号 Part Number	数量 QTY	备注 Remark
37	车顶辅助把手 ASSISTANT HANDLE, ROOF	LHD..RHD	74611-20030-B8 #N/A	1	 economic
38	右遮阳板 SUNVISOR, RH	LHD..RHD	74310-26C50	1	
39	右压条 PRESSURE STRIP, RH	LHD..RHD	67913-26080	1	
40	右B柱下护板 GARNISH, B PILLAR LOWER, RH	LHD HKL6600	62413-26230 #N/A	1	 economic

序号 NO.	名称 Name	车型 Type	件号 Part Number	数量QTY

3-8-1. 仪表台与储物盒(1) Dashboard & glove box (1)

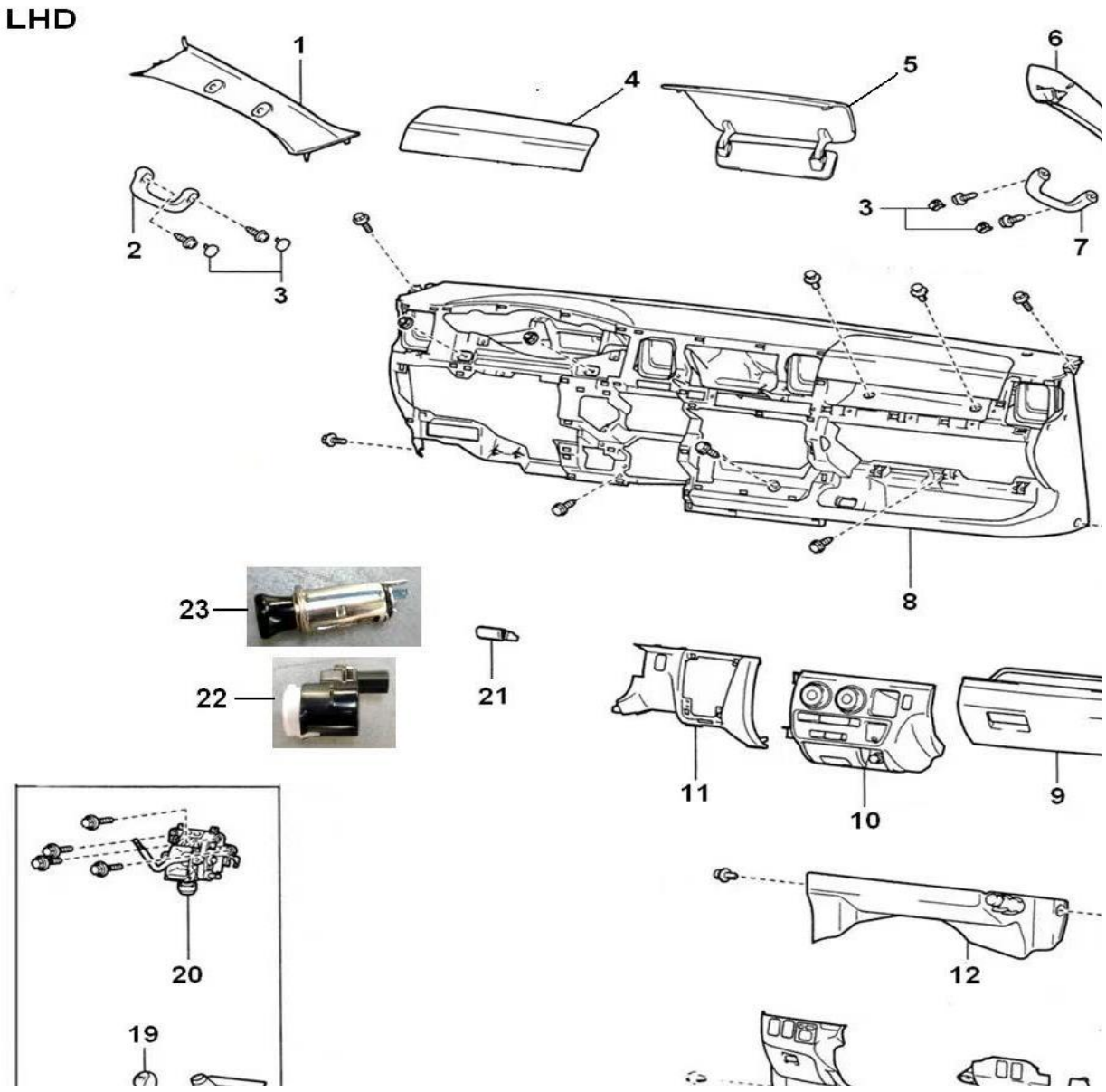





序号 NO.	名称 Name	车型 Type	件号 Part Number	数量 QTY	备注 Remark
1	左A柱内护板 GARNISH PANEL,A PILLAR INNER,LH	LHD..RHD	62220-26021	1	
2,7	A柱拉手 LINK HANDLE,A PILLAR	LHD..RHD	74620-26010	1	
3	A柱拉手盖1 DECORATIVE COVER NO.1,LINK HANDLE,A PILLAR	LHD..RHD	74615-60020-B3	2	
	A柱拉手盖2 DECORATIVE COVER NO.2,LINK HANDLE,A PILLAR	LHD..RHD	74615-60020-B4	2	
4,5	副驾驶安全气囊外盖板 OUTER COVER, CO-DRIVER AIRBAG	LHD HKL6540 LHD HKL6600	55041-26060 55041-26060	1 1	
6	右A柱内护板 GARNISH PANEL,A PILLAR INNER,RH	LHD..RHD	62220-26050	1	
8	仪表板本体 NSTRUMENT PANEL ASSY	LHD HKL6540 LHD HKL6600	55300-26160 55300-26160	1 1	

序号 NO.	名称 Name	车型 Type	件号 Part Number	数量 QTY	备注 Remark
9	储物盒 GLOVE BOX	LHD HKL6540 LHD HKL6600	55550-26040 55550-26040	1 1	
10	中控面板本体 CENTER CONTROL PANEL BODY	LHD HKL6540 LHD HKL6600	55413-26100 55413-26100	1 1	
11	换挡杆盖板 COVER,SHIFT LEVER	LHD HKL6540 LHD HKL6600	55434-26140 55434-26140	1 1	
12	中间下护板 LOWER GUARD PANEL, MIDDLE	LHD HKL6540 LHD HKL6600	55641-26090 55641-26090	1 1	
13	驻车制动护板 GUARD BOARD,PARKING BRAKE LEVER	LHD HKL6540 LHD HKL6600	58941-26070 58941-26070	1 1	
14	下护板本体 LOWER GUARD PANEL BODY	LHD HKL6540 LHD HKL6600	55432-26140 55432-26140	1 1	

序号 NO.	名称 Name	车型 Type	件号 Part Number	数量 QTY	备注 Remark
18	换挡杆护套(MT) JACKET,SHIFT LEVER(MT)	LHD HKL6540	58840-A9032	1	
19	换挡杆球头(MT) SHIFT LEVER HAND SHANK(MT)	LHD..RHD	33504-12180	1	
20	换挡杆总成(MT) SHIFT LEVER ASSY(MT	LHD HKL6540	33530-T2021	1	DK5B
21	危险警告开关 SWITCH,DANGEROUS WARNING	LHD..RHD	84332-26120	1	
22	点烟器支架 BRACKET,CIGAR LIGHTER	LHD..RHD	85501-A9001	1	
23	点烟器总成 CIGAR LIGHTER ASSY	LHD..RHD	85500-28080	1	

序号 NO.	名称 Name	车型 Type	件号 Part Number	数量 QTY

3-8-2. 仪表台与储物盒(2) Dashboard & glove box(2)

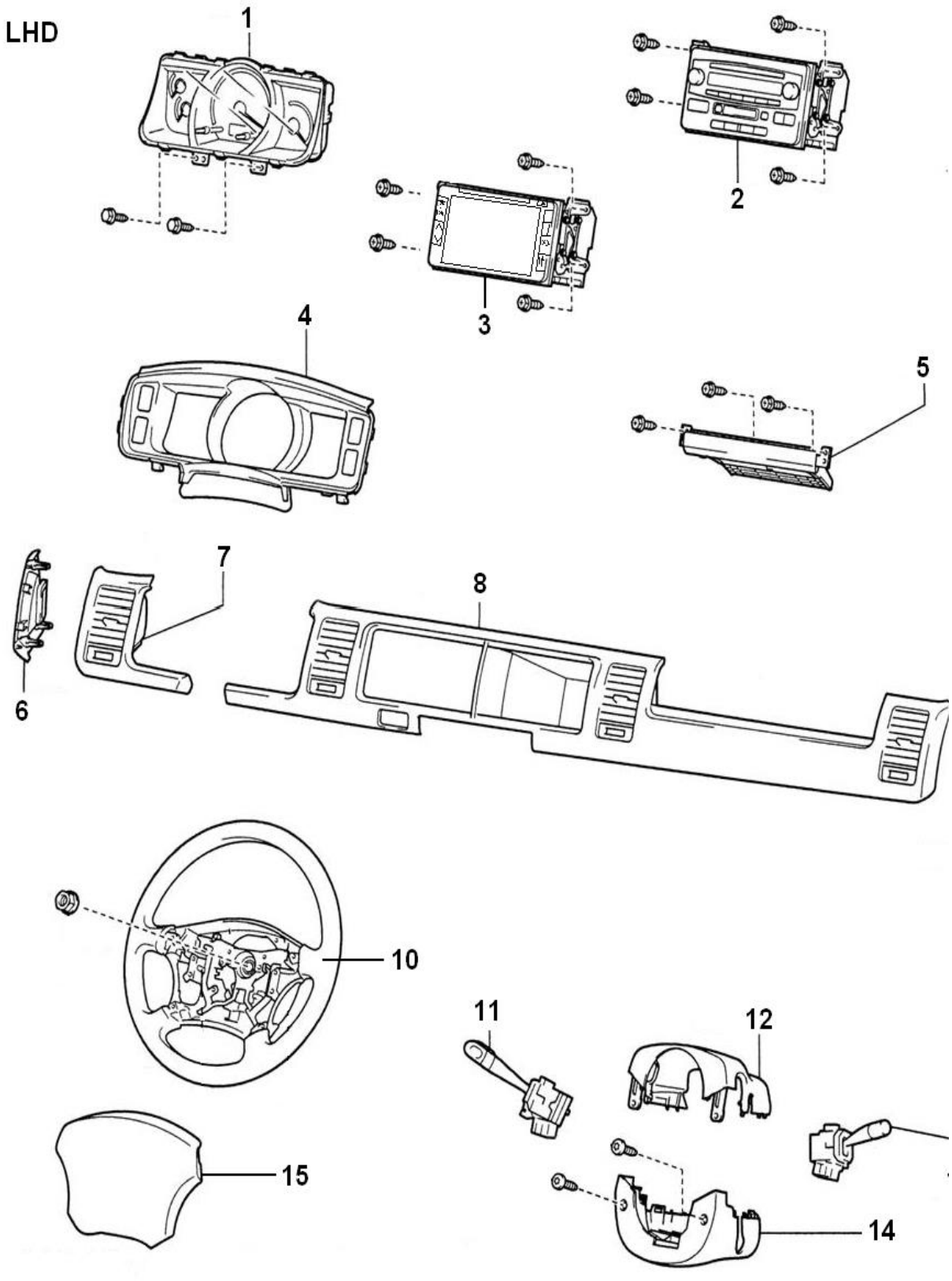

序号 NO.	名称 Name	车型 Type	件号 Part Number	数量 QTY	备注 Remark	序号 NO.	名称 Name	车型 Type	件号 Part Number	数量 QTY

1	仪表总成 INSTRUMENT ASSY	KL6540，HKL66	83800-V1071	1	DK5B
3	DVD总成		86120-A9071	1	radio
4	仪表面罩 INSTRUMENT COVER	LHD HKL6540 LHD HKL6600	55404-26420 55404-26420	1 1	
5	杯架总成 CUP HOLDER ASSY	LHD HKL6540 LHD HKL6600	55620-26050-B1 55620-26050-B1	1 1	
6	左侧除霜风口 DEFROST VENT,LH	LHD	55475-26020	1	
7	侧装饰板总成 DECORATIVE PANEL AS	LHD HKL6540 LHD HKL6600	55410-26130 55410-26130	1 1	
8	中间装饰板总成 DECORATIVE PANE	LHD HKL6540 LHD HKL6600	55405-26180-B1 55405-26180-B1	1 1	
9	右侧除霜风口 DEFROST VENT,RH	LHD RHD	55474-26020 55475-A9001	1 1	
10	方向盘 STEERING WHEEL	LHD..RHD	45100-A9021	1	
11	组合开关(左) SWITCH CLUSTER(LH)	LHD..RHD	84140-32220	1	
12	组合开关上护罩 COVER(UP),SWITCH CLUSTER	LHD..RHD	45286-26390-B0	1	
13	组合开关(右) SWITCH CLUSTER(RH)	LHD..RHD	84650-26610	1	
14	组合开关下护罩 COVER(DOWN),SWITCH CLUSTER	LHD..RHD	45287-26310-B0	1	
15	喇叭控制面板 CONTROL PANEL,HORN	LHD..RHD	45130-A9031-B 55040-A9001	1	

3-9. 中置箱总成 Console box assy

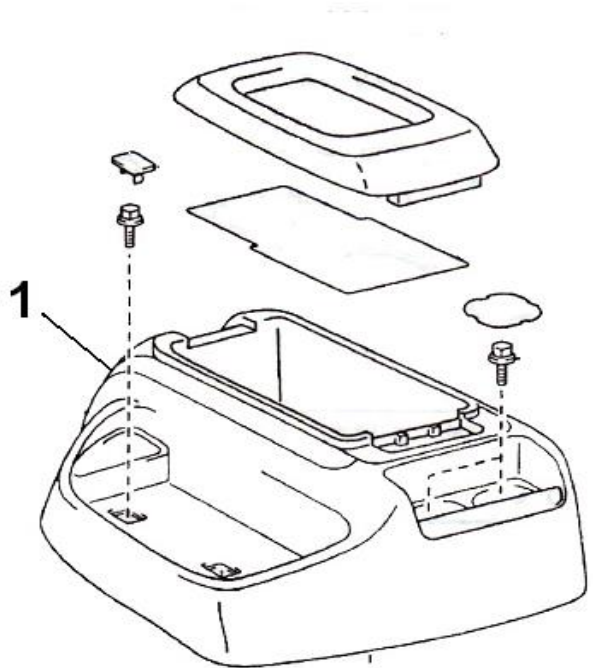

序号 NO.	名称 Name	车型 Type	件号 Part Number	数量 QTY
1	中置箱总成 BOX ASSY,CONSOLE	LHD..RHD	58110-A9001	1



3-10. 副车架与下护板 Auxiliary frame & lower guard plate

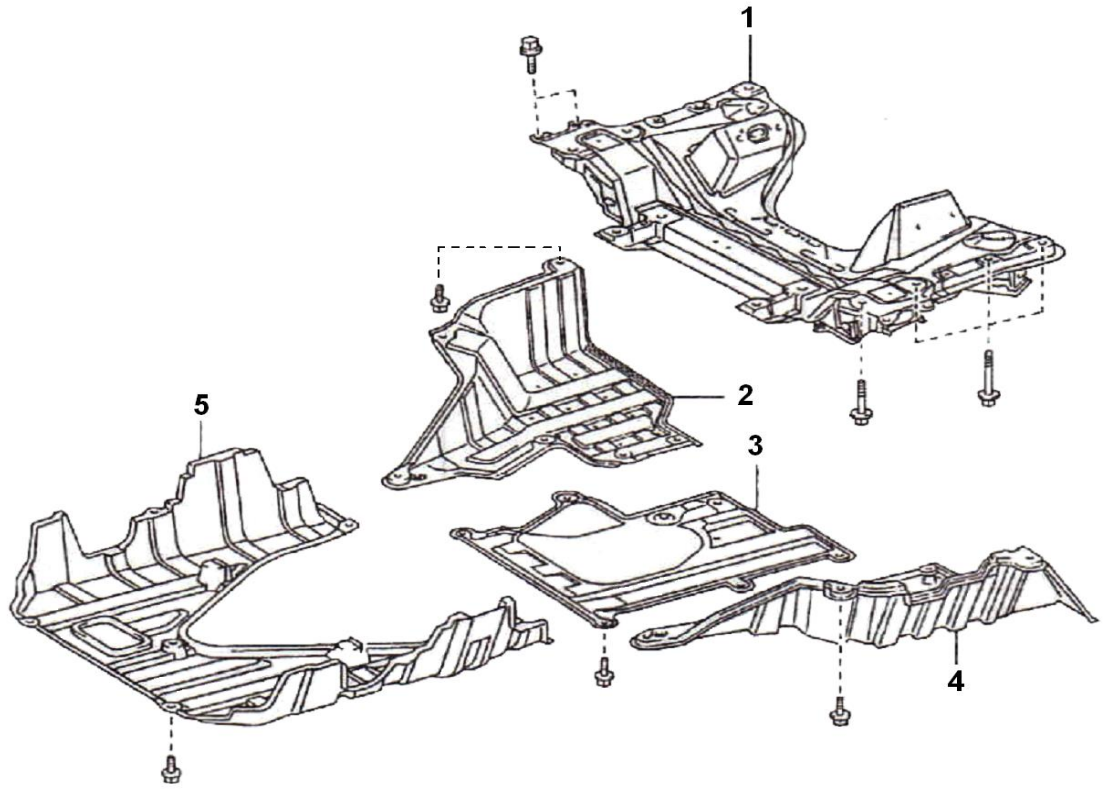

序号 NO.	名称 Name	车型 Type	件号 Part Number	数量 QTY	备注 Remark
1	副车架 AUXILIARY FRAME	LHD HKL6540	51201-26260	1	DK5B
2	发动机右护板 GUARD PLATE, ENGINE, RH	LHD..RHD	51044-26010 #N/A	1	economic
3	发动机中护板 GUARD PLATE, ENGINE, MIDDLE	LHD..RHD	51442-26180 #N/A	1	economic
4	发动机左护板 GUARD PLATE, ENGINE, LH	LHD..RHD	51201-26030 #N/A	1	economic
5	前护板 GUARD PLATE, ENGINE, FRONT	LHD..RHD	51441-26180 #N/A	1	economic

序号 NO.	名称 Name	车型 Type	件号 Part Number	数量QTY

3-11. 地毯、护板与压条 Mat, guard plate, pressure strip



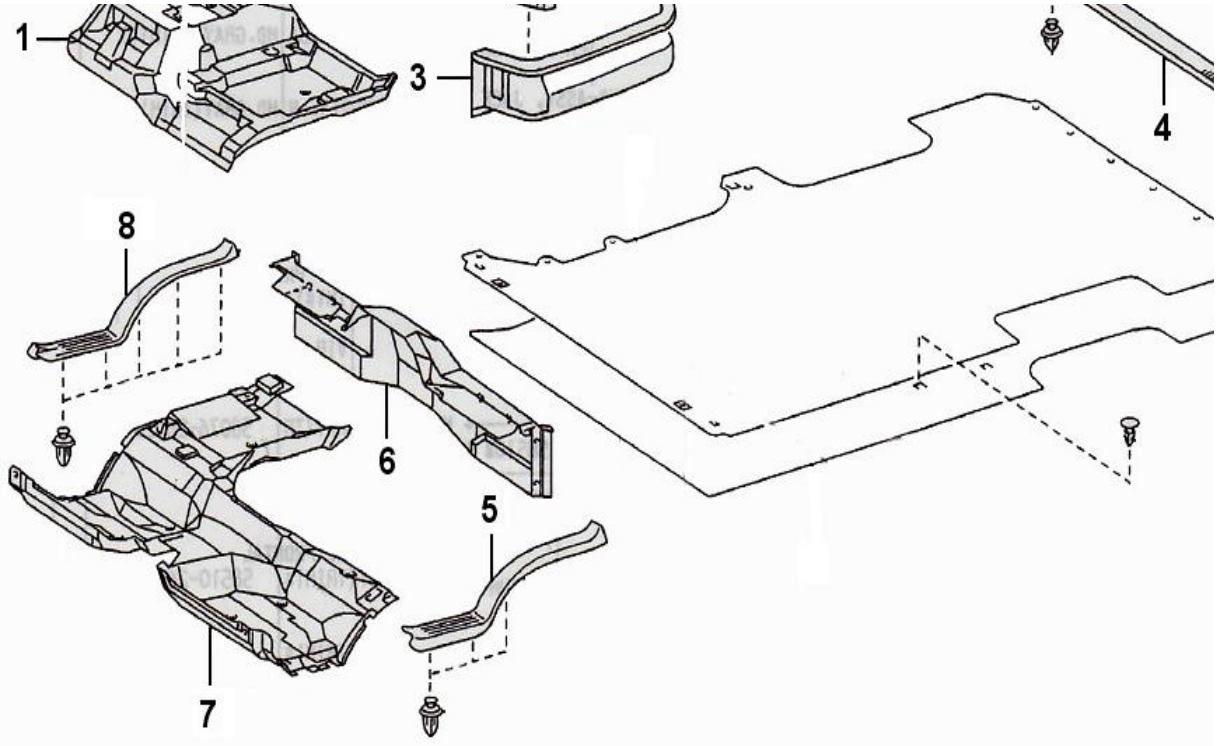

序号 NO.	名称 Name	车型 Type	件号 Part Number	数量 QTY	备注 Remark
1	发动机罩地毯 MAT ASSY, ENGINE COVER	LHD HKL6540 LHD HKL6600	58520-A9061 58520-A9061	1 1	
2	小盖板 COVER SUB-ASSY, STEP PEDAL GUARD HOLE	LHD HKL6540 LHD HKL6600	58076-26020-B 58076-26020-B	1 1	
3	滑门踏板护板 STEP PEDAL GUARD, SLIDE DOOR	LHD HKL6540 LHD HKL6600	67918-26110-B 67918-26110-B	1 1	
4	后压条 PRESSURE STRIP, REAR	LHD..RHD	67935-26200 67935-A9001	1	 economic
5	左压条 PRESSURE STRIP, LH	LHD..RHD	67914-26060	1	
6	侧地毯挡板 GUARD PLATE, SIDE FLOOR	LHD HKL6540	58521-A9071	1	economic
7	前地毯 MAT, FRONT FLOOR	LHD HKL6540	58510-A9181	1	

序号 NO.	名称 Name	车型 Type	件号 Part Number	数量 QTY
8	右压条 PRESSURE STRIP, RH	LHD..RHD	67913-26080	1

3-12. 排气管隔热板 Heat insulator

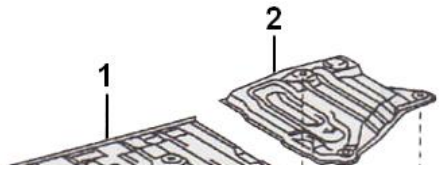

序号 NO.	名称 Name	车型 Type	件号 Part Number	数量 QTY
1	排气管隔热板1 INSULATOR, EXHAUST PIPE HEAT, NO. 1	LHD..RHD	58156-26030 #N/A	1
2	排气管隔热板2 INSULATOR, EXHAUST PIPE HEAT, NO. 2	LHD..RHD	58153-26040 #N/A	1

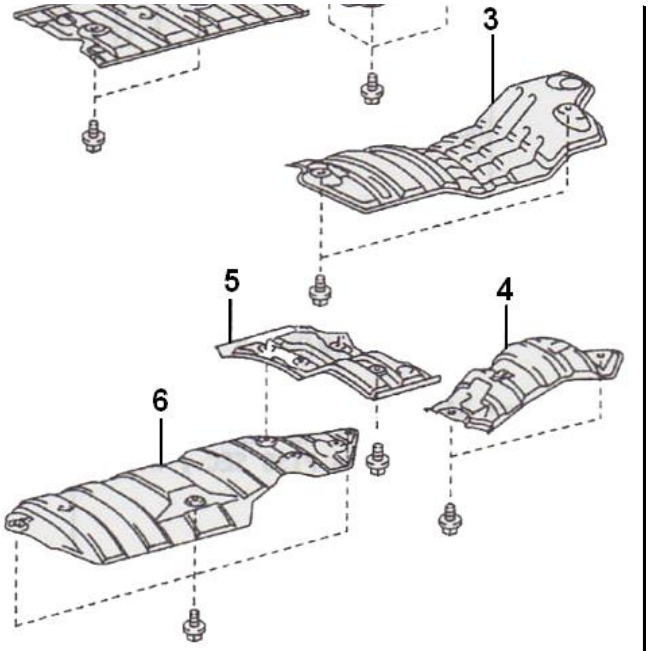

3	排气管隔热板3 INSULATOR, EXHAUST PIPE HEAT,NO.3	LHD HKL6540	58157-26010 #N/A	1
4	排气管隔热板6 INSULATOR, EXHAUST PIPE HEAT,NO.6	LHD..RHD	58152-26040 #N/A	1
5	排气管隔热板5 INSULATOR, EXHAUST PIPE HEAT,NO.5	LHD..RHD	58158-26010 #N/A	1
6	排气管隔热板4 INSULATOR, EXHAUST PIPE HEAT,NO.4	LHD..RHD	58151-26100 #N/A	1

3-13. 隔音棉Sound insulator

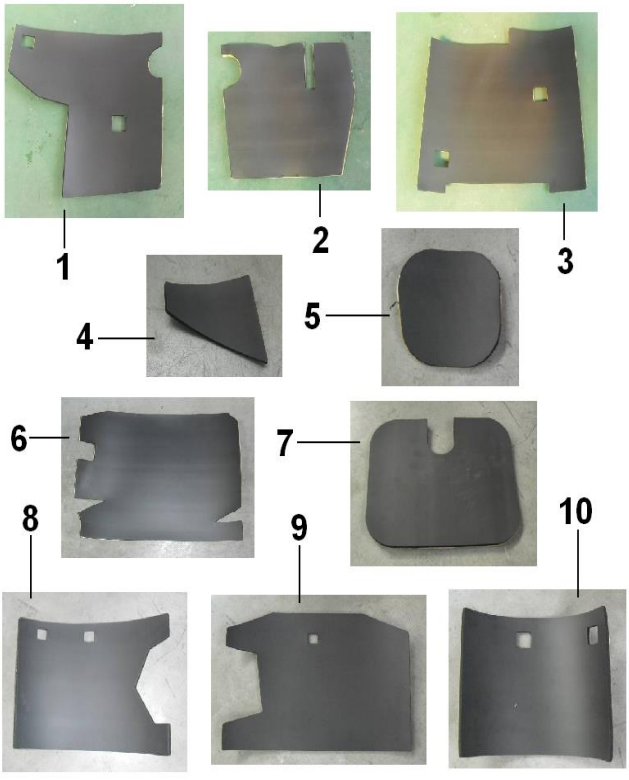

序号 NO.	名称 Name	车型 Type	件号 Part Number	数量QTY
1	前地板隔音棉（左） front floor sound insulator (left)		58515-A9011	1
2	前地板隔音棉（中） front floor sound insulator (middle)		58515-A9021	1
3	前地板隔音棉（右） front floor sound insulator (right)		58515-A9031	1
4	前地板隔音棉（左补） front floor sound insulator (left addition)		58515-A9001	1
5	侧地毯隔音棉（观察口） side carpet sound insulator,observe port		58518-A9031	1
6	发动机机舱隔音棉（右前） engine compartment sound insulator(front right)		58516-A9031	1
7	发动机舱隔音棉（ECU盖） engine compartment sound insulator, ECU cover		58516-A9061	1
8	侧地毯隔音棉（左） side carpet sound insulator, left		58518-A9001	1
9	侧地毯隔音棉（中） side carpet sound insulator, middle		58518-A9011	1
10	侧地毯隔音棉（右） side carpet sound insulator, right		58518-A9021	1

3-14-1. 燃油箱、油管、滤清器(1) Fuel tank,pipe,filter(1)

汽油机

For gasoline engine

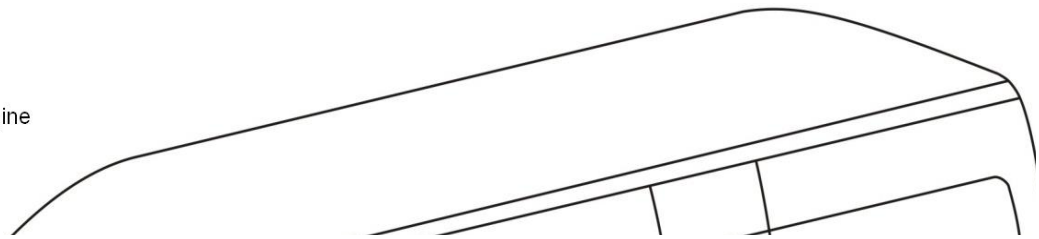

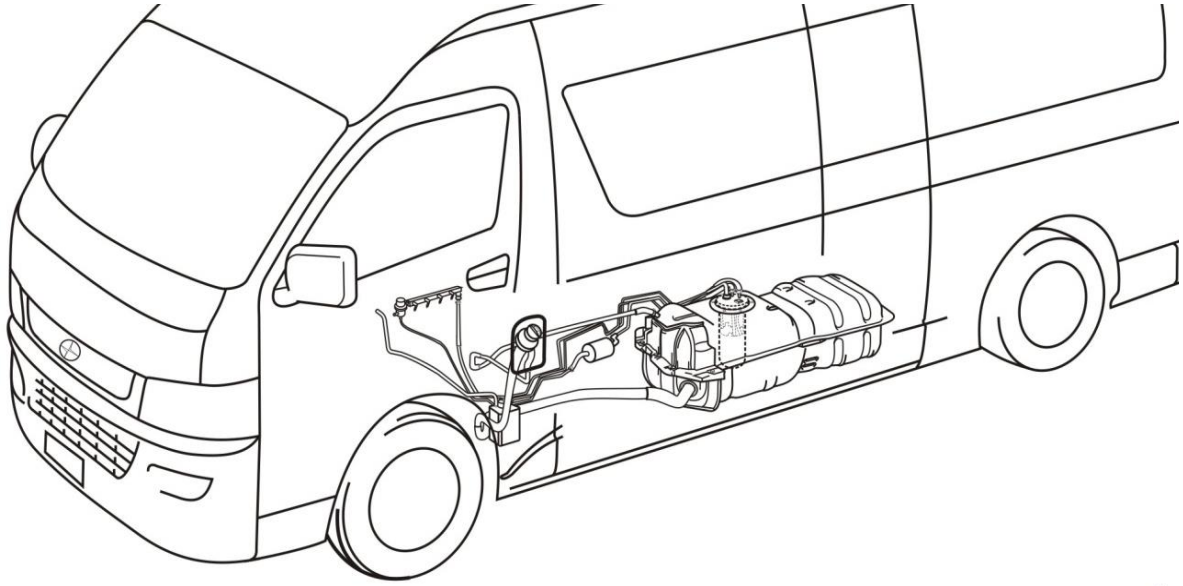

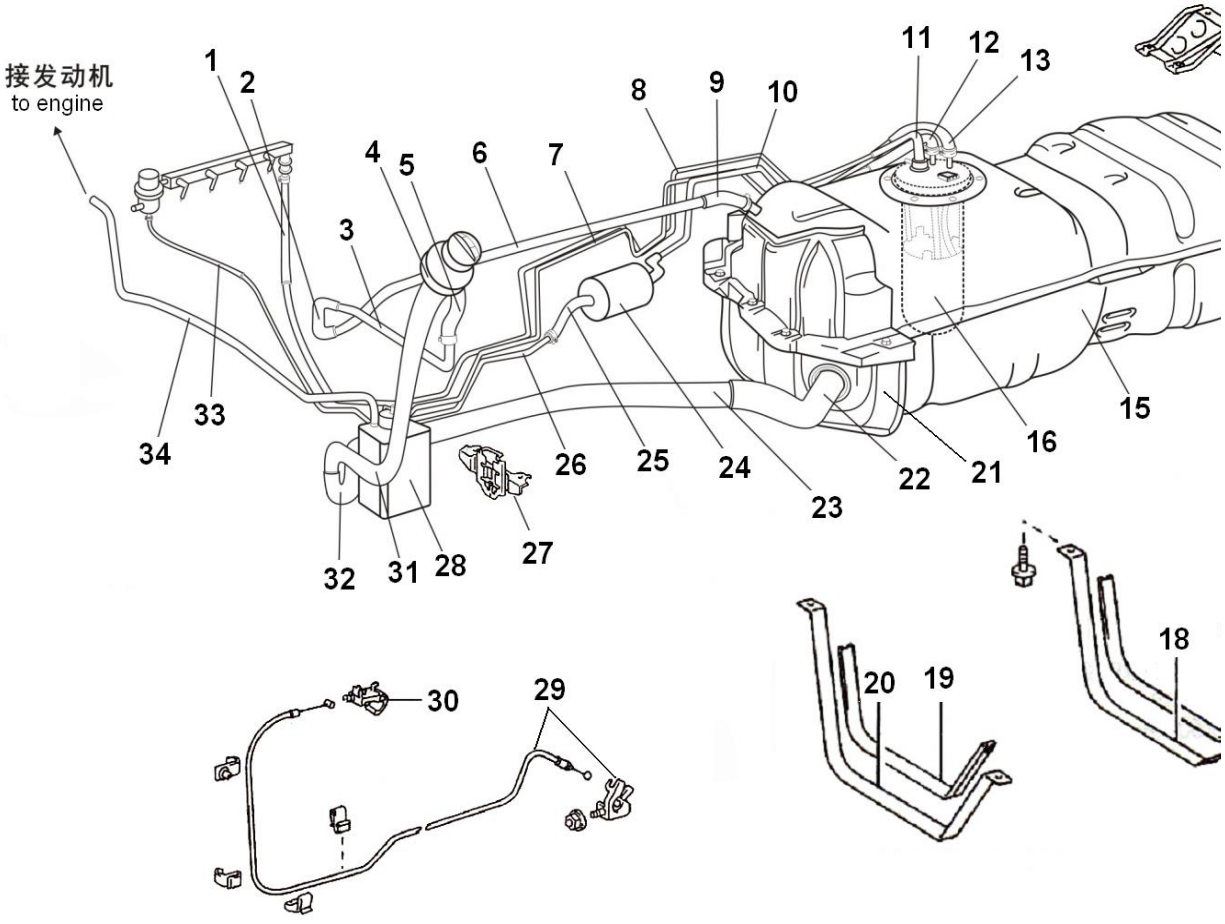

序号 NO.	名称 Name	车型 Type	件号 Part Number	数量 QTY	备注 Remark
1	进油管与发动机连接软管 HOSE,FUEL INTAKE PIPE TO ENGINE		#N/A		
2	逸气软管1 gas freeing hose 1	LHD..RHD	77013-V0001	1	
3	燃油箱逸气管1 TUB SUB-ASSY,FUEL TANK BREATHER,NO.1	LHD..RHD	77013-26120	1	
4	加油口盖	LHD..RHD	77300-28010	1	

序号 NO.	名称 Name	车型 Type	件号 Part Number	数量QTY
11	与油箱连接蒸发管 EVAPERATION PIPE TO FUEL TANK	LHD..RHD	#N/A	
12	与油箱连接进油管 FUEL INTAKE PIPE TO FUEL TANK		#N/A	
13	与油箱连接回油管 FUEL RETURN PIPE TO FUEL TANK		#N/A	

	FILLING OPENING COVER				
5	逸气软管2 gas freeing hose 2	LHD..RHD	77013-V0011	1	
6	燃油箱逸气管2 TUB SUB-ASSY,FUEL TANK BREATHER,NO.2	LHD..RHD	77014-26040	1	
7	蒸发硬管 EVAPERATION PIPE	LHD..RHD	77251-V5001	1	
8	回油硬管 stiff fuel return pipe		#N/A		
9	连接软管2 connection hose 2	LHD..RHD	77269-26010	1	
10	进油硬管1 stiff fuel intake pipe 1		#N/A		

14	燃油箱支架 BRACKET,FUEL TANK	LHD..RHD	77633-26010	1	
15	燃油箱总成 FUEL TANK ASSY		77001-V0001	1	
16	电动燃油泵(汽油) POWER FUEL PUMP(GASOLINE)		77131-V5001	1	
	电动燃油泵滤网 FILTER,POWER FUEL PUMP(GASOLINE)		#N/A		
17	燃油箱后橡胶垫 RUBBER CUSHION,FUEL TANK,REAR	LHD..RHD	77606-V0001	1	
18	燃油箱后箍带 REAR STRAP,FUEL TANK	LHD..RHD	77602-26030	1	
19	燃油箱前橡胶垫 RUBBER CUSHION,FUEL TANK,FRONT	LHD..RHD	77605-V0001	1	

序号 NO.	名称 Name	车型 Type	件号 Part Number	数量 QTY	备注 Remark
20	燃油箱前箍带 FRONT STRAP,FUEL TANK	LHD..RHD	77601-26100	1	
21	燃油箱隔热板 HEAT INSULATOR PLATE,FUEL TANK	LHD..RHD	77641-26040	1	
22	加油软管 HOSE,FUEL FILLING	LHD..RHD	77419-26011	1	
23	燃油箱加油硬管2 FILLING PIPE 2, FUEL TANK	LHD..RHD	77104-26010	1	
24	汽油滤清器 FUEL FILTER	LHD..RHD	77740-A9001	1	
25	进油管与汽油滤清器连接软管 fuel intake pipe φ7.5, to feul filter	LHD..RHD	23271-V0001	1	
26	进油硬管2 stiff fuel intake pipe 2		#N/A		
27	碳罐支架 BRACKET,CHARCOAL CONTAINER	LHD..RHD	77751-W6001	1	
28	碳罐 CHARCOAL CONTAINER	LHD..RHD	77740-W6001	1	
29	燃油箱加油拉丝总成 FILLING JURNAL CORD ASSY,FUEL TANK	LHD	77035-A9001	1	

序号 NO.	名称 Name	车型 Type	件号 Part Number	数量 QTY
30	燃油箱门锁定开启器 LOCK,FUEL TANK COMPARTMENT DOOR	LHD..RHD	77306-28050	1
31	燃油箱加油硬管1 FILLING PIPE 1, FUEL TANK	LHD..RHD	77201-26240	1
32	连接软管1 HOSE 1, CONNECTING	LHD..RHD	77213-26120	1
33	回油管与发动机连接软管 HOSE,CONNECT FUEL RETURN PIPE TO ENGINE		#N/A	
34	碳罐与发动机相连软管 connecting hose, from charcoal container to engine		#N/A	

3-14-2. 燃油箱、油管、滤清器(2) Fuel tank,pipe,filter(2)

柴油机

For diesel engine

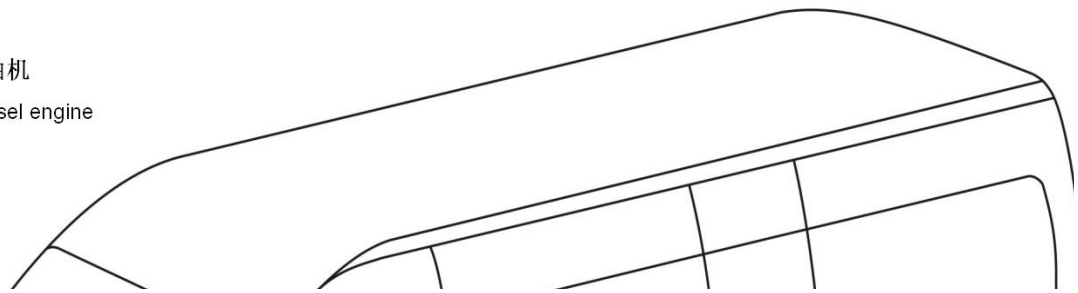

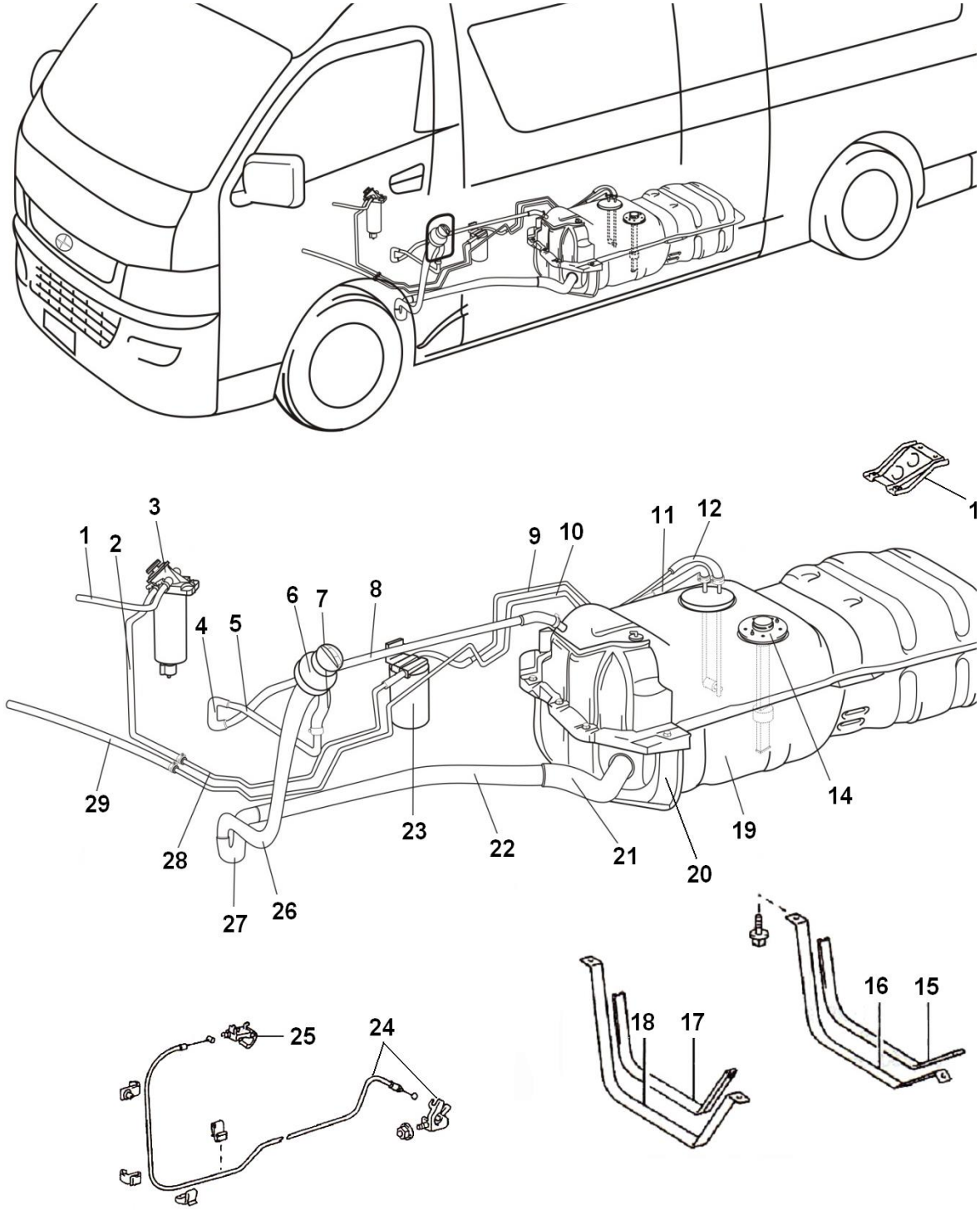

序号 NO.	名称 Name	车型 Type	件号 Part Number	数量 QTY	备注 Remark
1	进油管与发动机连接软管 HOSE,FUEL INTAKE PIPE TO ENGINE		23271-V1001	1	DK4
2	油水分离器进油软管 FUEL INTAKE HOSE TO OIL-WATER SEPARATOR		77204-V1002	1	DK4
3	燃油滤清器（油水分离器） FUEL FILTER(OIL-WATER SEPARATOR)		23300-V1051	1	DK5B

序号 NO.	名称 Name	车型 Type	件号 Part Number	数量QTY
10	回油硬管 stiff fuel return pipe		77255-26700	1
11	与油箱连接回油管 FUEL RETURN PIPE TO FUEL TANK		77209-V1001	1
12	与油箱连接进油管 FUEL INTAKE PIPE TO FUEL TANK		77204-V1011	1
13	燃油箱支架 BRACKET,FUEL TANK	LHD..RHD	77633-26010	1

序号 NO.	名称 Name	车型 Type	件号 Part Number	数量 QTY	备注 Remark
4	逸气软管1 gas freeing hose 1	LHD..RHD	77013-V0001	1	
5	燃油箱逸气管1 TUB SUB-ASSY,FUEL TANK BREATHER,NO.1	LHD..RHD	77013-26120	1	
6	加油口盖 FILLING OPENING COVER	LHD..RHD	77300-28010	1	
7	逸气软管2 gas freeing hose 2	LHD..RHD	77013-V0011	1	
8	燃油箱逸气管2 TUB SUB-ASSY,FUEL TANK BREATHER,NO.2	LHD..RHD	77014-26040	1	
9	进油硬管1 stiff fuel intake pipe 1		77263-T6041	1	DK5B
14	油位传感器 fuel level sensor	LHD..RHD	77168-V1001	1	
15	燃油箱后橡胶垫 RUBBER CUSHION,FUEL TANK,REAR	LHD..RHD	77606-V0001	1	
16	燃油箱后箍带 REAR STRAP,FUEL TANK	LHD..RHD	77602-26030	1	
17	燃油箱前橡胶垫 RUBBER CUSHION,FUEL TANK,FRONT	LHD..RHD	77605-V0001	1	
18	燃油箱前箍带 FRONT STRAP,FUEL TANK	LHD..RHD	77601-26100	1	
19	燃油箱总成 FUEL TANK ASSY		77001-Z9011	1	
20	燃油箱隔热板 HEAT INSULATOR PLATE,FUEL TANK	LHD..RHD	#N/A	1	
21	加油软管 HOSE,FUEL FILLING	LHD..RHD	77419-26011	1	
22	燃油箱加油硬管2 FILLING PIPE 2, FUEL TANK	LHD..RHD	77104-26010	1	
23	柴油粗滤器 diesel crude filter	LHD..RHD	23300-V1061	1	DK5B
24	燃油箱加油拉丝总成 FILLING JURNAL CORD ASSY,FUEL TANK	LHD	77035-A9001	1	
25	燃油箱门锁定开启器 LOCK,FUEL TANK COMPARTMENT DOOR	LHD..RHD	77306-28050	1	
26	燃油箱加油硬管1 FILLING PIPE 1, FUEL TANK	LHD..RHD	77201-26240	1	
27	连接软管1 HOSE 1, CONNECTING	LHD..RHD	77213-26120	1	
28	进油硬管2 stiff fuel intake pipe 2		77263-T6051	1	DK5B
29	回油管与发动机连接软管 HOSE,CONNECT FUEL RETURN PIPE TO ENGINE		23273-V1021	1	DK5B

3-15. 轮毂、轮胎与装饰盖 Wheel hub,tire,decorative cap

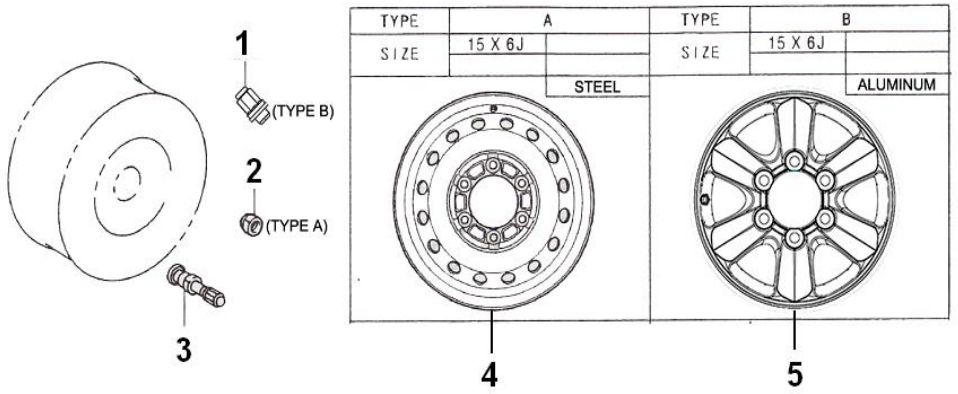

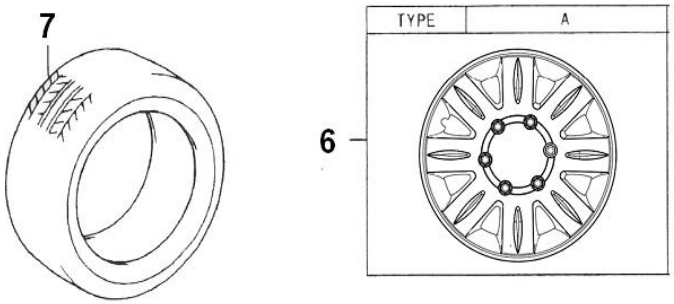

序号 NO.	名称 Name	车型 Type	件号 Part Number	数量 QTY	备注 Remark
1	轮胎固定螺母(B) WHEEL HUB (B)	LHD..RHD	42601-A9011	24	TYPE B
2	轮胎固定螺母(A) WHEEL HUB (A)	LHD..RHD	90942-05009	24	TYPE A
3	轮胎气门芯 VALVE INSIDE,TIRE	LHD..RHD	90942-01007	4	
4	钢圈轮毂 WHEEL HUB,STEEL	LHD HKL6540	46211-Z9002	1	6.5J×16
5	铝圈轮毂 WHEEL HUB ALUMINUM	LHD HKL6540	46211-Z9051	4	6.5J×16
6	钢圈装饰盖 DECORATIVE CAP,STEEL WHEEL	LHD HKL6540	42602-A9001	4	

序号 NO.	名称 Name	车型 Type	件号 Part Number	数量 QTY
7	轮胎 TIRE	LHD HKL6540	42652-Z9281	5

3-16. 随车工具 Standard tool

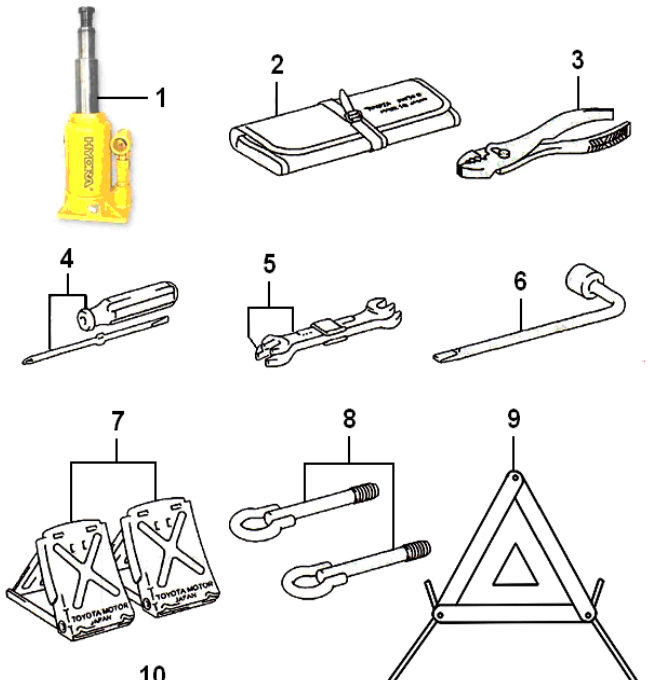

序号 NO.	名称 Name	车型 Type	件号 Part Number	数量 QTY
1	千斤顶 JACK ASSY	LHD HKL6540 LHD HKL6600	69924-A9011 69924-A9011	1 1
2	工具包 TOOL KIT	LHD..RHD	09120-12011	1
3	锂鱼钳 SLIP-JOINT PLIERS	LHD..RHD	09130-51500	1
4	双头螺丝刀 TWO-HEADED SCREWDRIVER	LHD..RHD	09135-10700	1
5	开口扳手 OPEN-END WRENCH	LHD HKL6540 LHD HKL6600	09141-10810 09141-11214	1 1
6	拆胎钎 TIRE CROWBAR	LHD..RHD	09150-40010	1

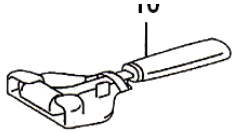

序号 NO.	名称 Name	车型 Type	件号 Part Number	数量 QTY	备注 Remark
7	限位器 STOPPER, WHEEL	LHD..RHD	09184-00010	1	
8	前拖钩 DRAG HOOK, FRONT	LHD..RHD	51960-58010	1	
9	三角警示牌 WARNING TRIANGLE	LHD..RHD	09188-A9001	1	
10	安全锤总成 HAMMER ASSY, BACK WINDOW GLASS	LHD..RHD	61890-26010	1	

3-17. 备胎支架与传动轴 Spare wheel carrier and propeller shaft

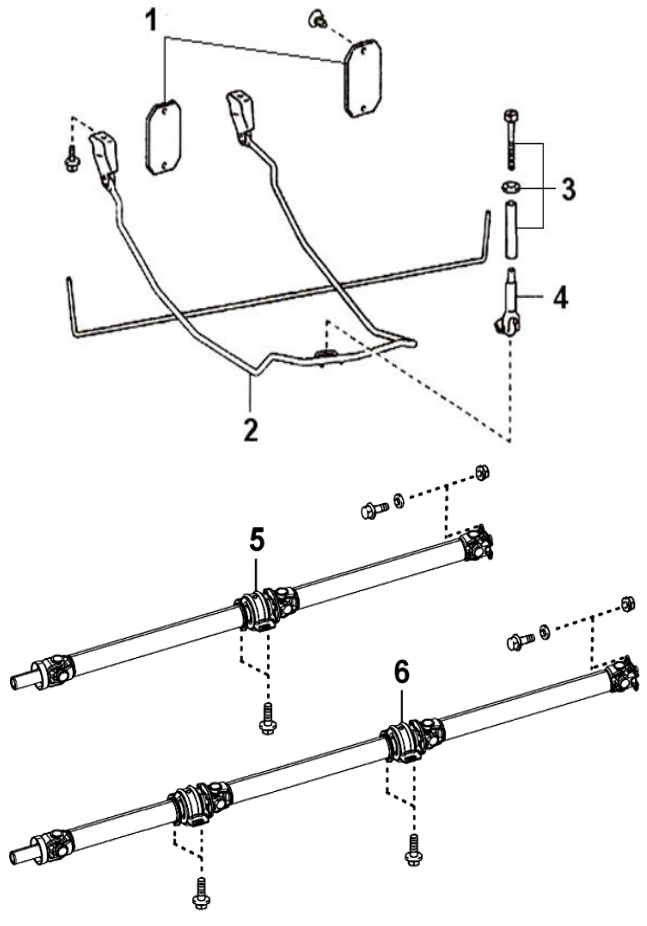

序号 NO.	名称 Name	车型 Type	件号 Part Number	数量 QTY
1	备胎橡胶护垫 SPARE WHEEL CARRIER PROTECTION PAD	LHD..RHD	51915-26030	2
2	备胎支架 SPARE WHEEL CARRIER	LHD HKL6540 LHD HKL6600	51903-26661 51903-Z9002	1 1
3	螺杆 screw rod	LHD..RHD	51911-28071	1
4	备胎支架挂钩 HANGER, SPARE WHEEL BRACKET	LHD..RHD	51938-44010	1
5	传动轴总成 PROPELLER SHAFT ASSY	LHD HKL6540	37100-Z9141	1
6	传动轴总成 PROPELLER SHAFT ASSY	LHD HKL6600		

3-18. 玻璃 Glass

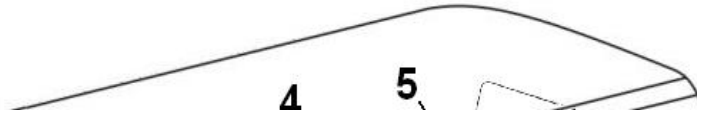

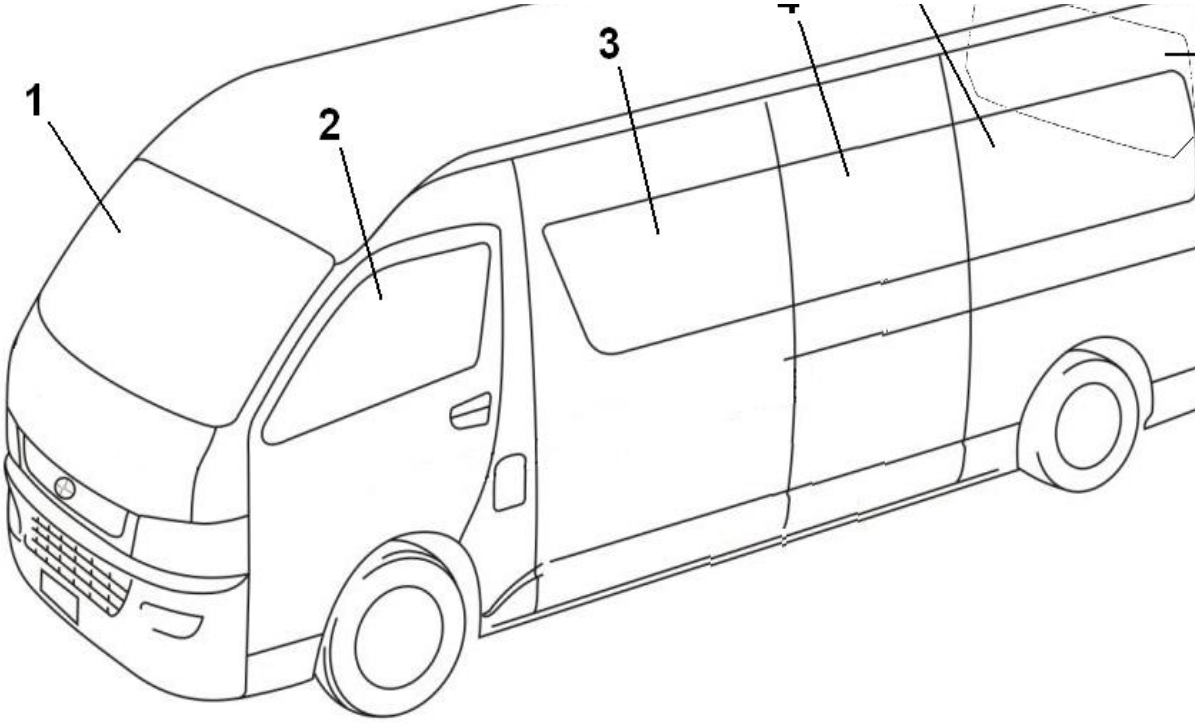

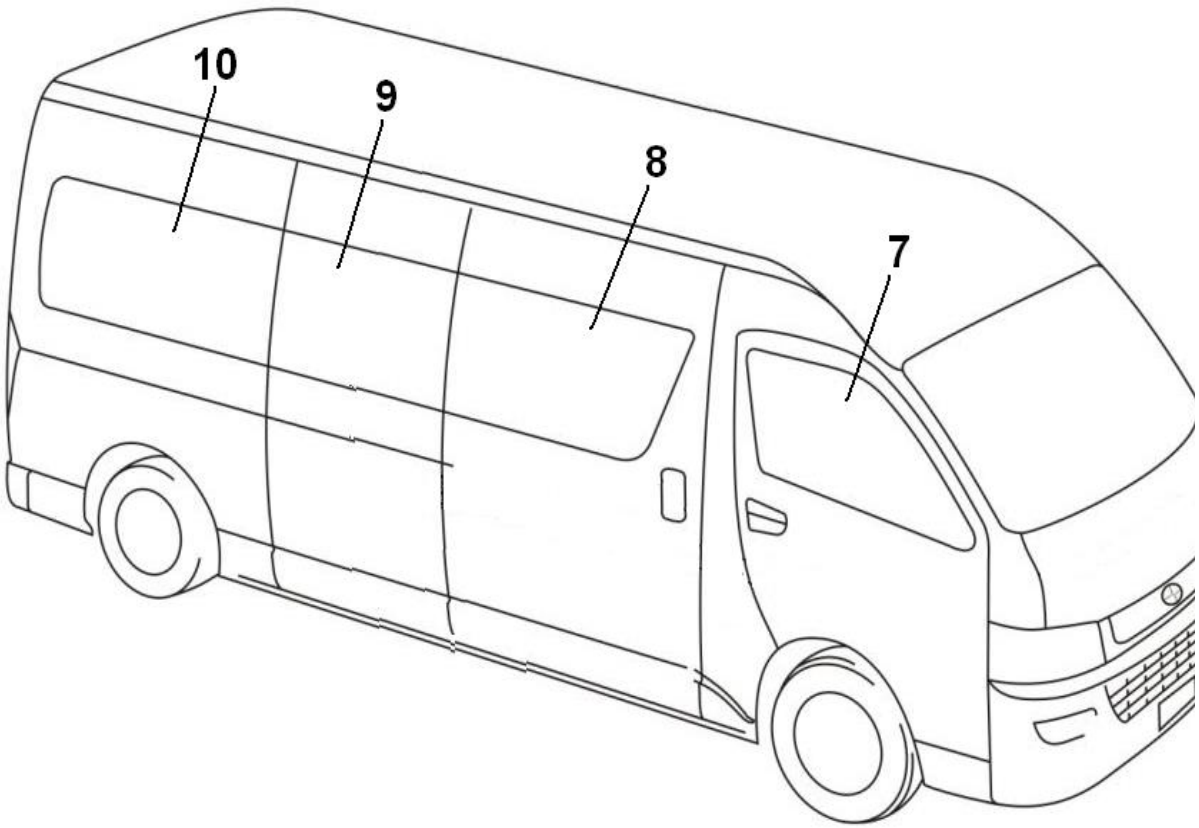

序号 NO	名称 Name	车型 Type	件号 Part Number	数量QTY	备注 Remark
1	前风窗玻璃	LHD..RHD	56101-26021	1	
	FRONT WINDSHIELD GLASS		56101-A9031	1	economic
2	左前门玻璃	LHD..RHD	68102-26080	1	
	GLASS SUB-ASSY,FRONT DOOR,LH		68102-A9021		economic

序号 NO.	名称 Name	车型 Type	件号 Part Number	数量QTY
5	左后窗玻璃	LHD..RHD	62074-26040	1
	left rear window glass	LHD..RHD	62074-26040-G	1
	左后推拉窗	LHD..RHD	62074-A9091-G	1
	left rear sliding window glass			

3	左前窗玻璃	LHD	68104-26020	1	灰色 grey
		LHD	68104-26020-G	1	绿色 green
	left front window glass				
	左前推拉窗				
	left front sliding window glass	LHD	68104-A9121-G	1	绿色 green
4	左中窗玻璃	HKL6540	62206-26040	1	灰色 grey
		HKL6540	62206-26040-G	1	绿色 green
	left middle window glass				
		HKL6600	62206-A9031	1	灰色 grey
		HKL6600	62206-A9031-G	1	绿色 green

6	后厢门玻璃	LHD..RHD	68105-26150	1	
		LHD..RHD	68105-26150-G	1	
	GLASS, TAIL GATE				
7	右前门玻璃	LHD..RHD	68101-26080	1	
	GLASS SUB-ASSY, FRONT DOOR, RH		68101-A9021	1	
8	滑门玻璃	LHD	62071-26030	1	
	GLASS, SLIDING DOOR	LHD	62071-26030-G	1	
	滑门推拉窗	LHD	62073-A9121-G	1	
	right front sliding window glass				

序号 NO	名称 Name	车型 Type	件号 Part Number	数量QTY	备注 Remark
9	右中窗玻璃	HKL6540	62205-26040	1	灰色 grey
		HKL6540	62205-26040-G	1	绿色 green
	right middle window glass				
		HKL6600	62205-A9031	1	灰色 grey
		HKL6600	62205-A9031-G	1	绿色 green
10	右后窗玻璃	LHD..RHD	62730-26020	1	灰色 grey
		LHD..RHD	62730-26020-G	1	绿色 green
	right rear window glass				
	右后推拉窗	LHD..RHD	62731-A9071-G	1	绿色 green
	right rear sliding window glass				

序号 NO.	名称 Name	车型 Type	件号 Part Number	数量QTY

3-19-1. 散热器及相关件(1) Radiator & other components(1)

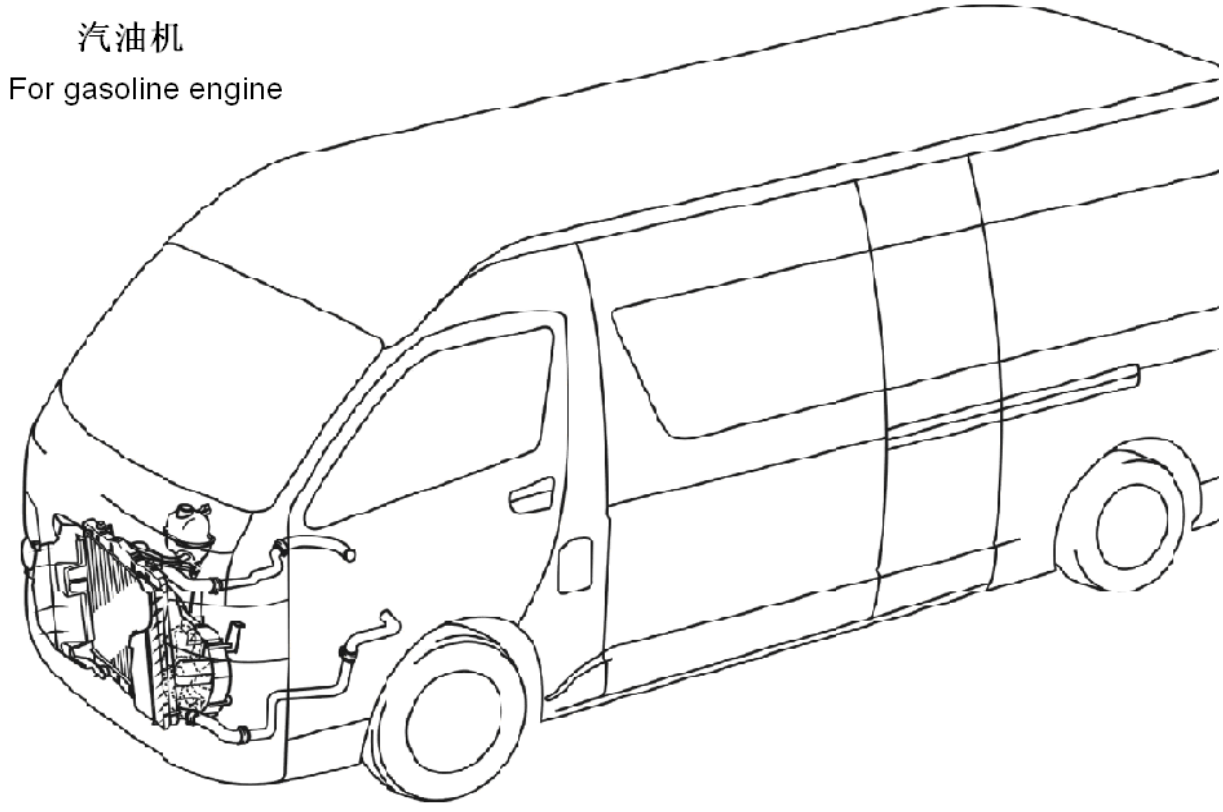

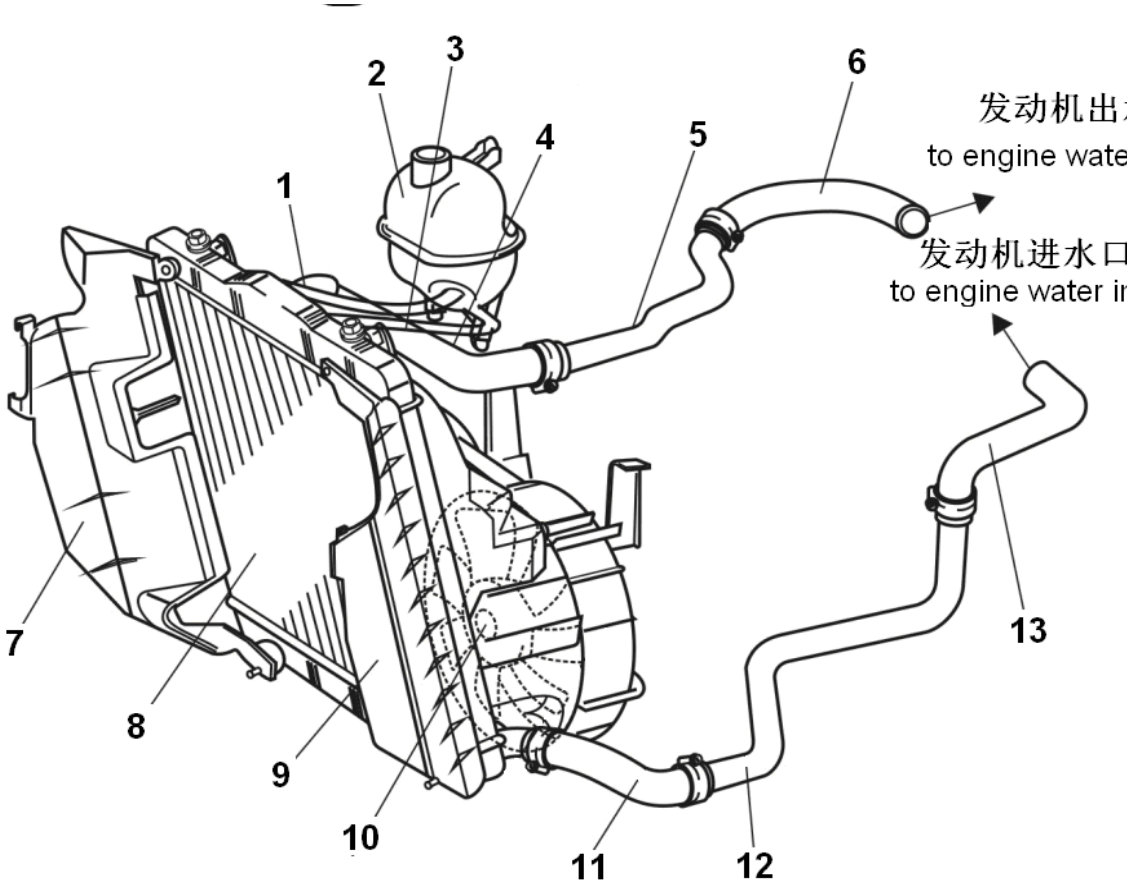

序号 NO	名称 Name	车型 Type	件号 Part Number	数量Q TY	备注 Remark
1	软管 hose	LHD..RHD	16264-75120	1	
2	膨胀壶总成 expansion tank assy	LHD..RHD	16470-U5002	1	
3	进水软管 water intake hose	LHD..RHD	16261-75170	1	
4	上软管(至散热器) upper hose, to radiator	LHD..RHD	16572-75270	1	2TZ
5	上硬管带焊接支架总成 upper stiff pipe along with welded bracket	LHD..RHD	16577-T2012	1	2TZ
6	上软管(至发动机) upper hose, to engine	LHD..RHD	16571-W6001	1	2TZ
7	前右护风板 front right air deflector	LHD..RHD	16593-75010	1	

序号 NO.	名称 Name	车型 Type	件号 Part Number	数量Q TY
8	散热器 radiator		16400-75470	1
9	前左护风板 front left air deflector	LHD..RHD	16594-75010	1
10	风扇 radiator fans	LHD..RHD	16360-A9011	1
11	下软管(至散热器) lower hose to radiator	LHD..RHD	16573-75070	1
12	下硬管带焊接支架总成 lower stiff pipe along with welded bracket	LHD..RHD	16578-75011	1
13	下软管(至发动机) lower hose to engine	LHD..RHD	16574-W6001	1

3-19-2. 散热器及相关件(2) Radiator & other components(2)

柴油机

For diesel engine

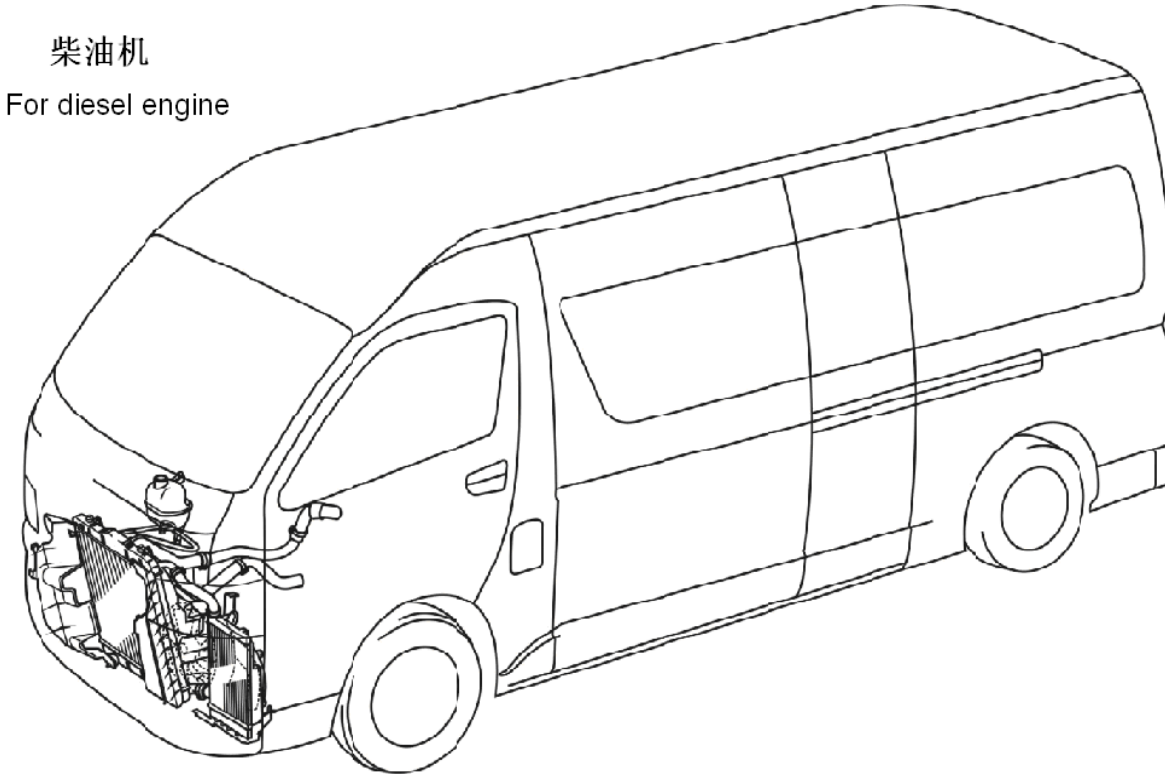

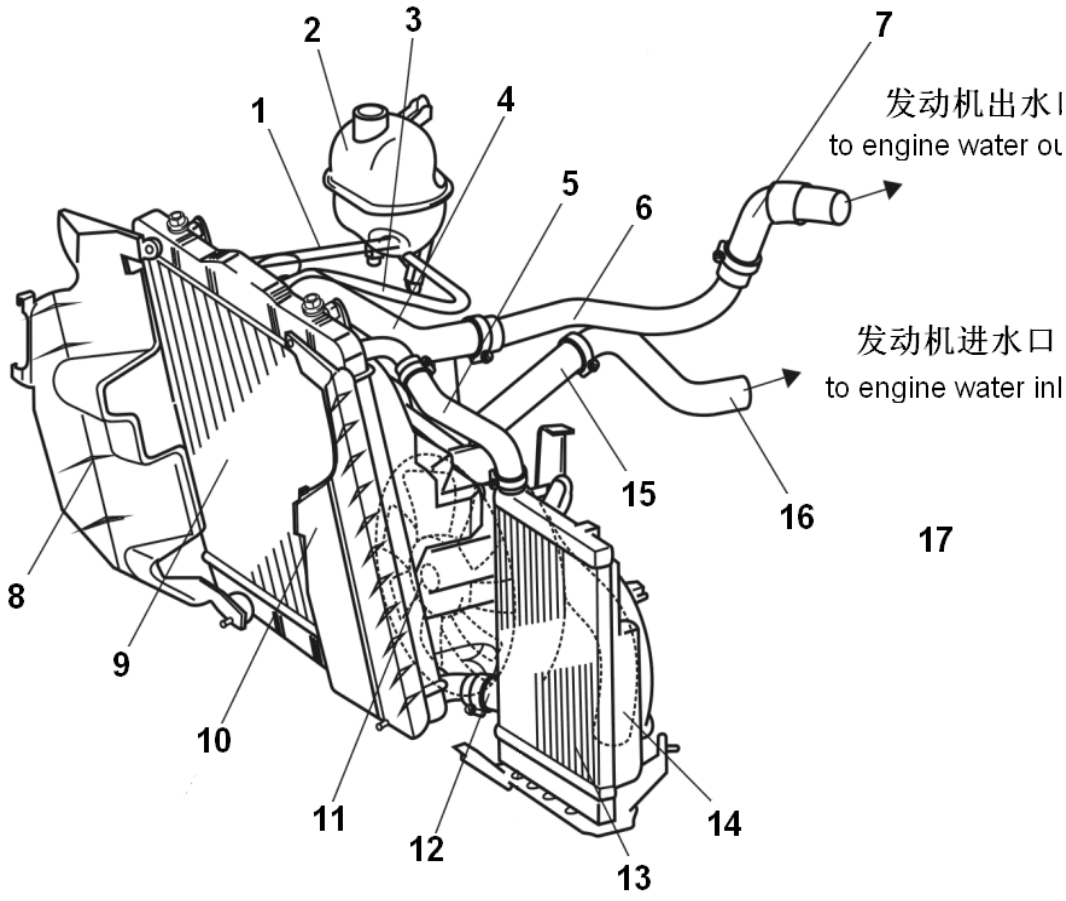

序号 NO	名称 Name	车型 Type	件号 Part Number	数量QTY	备注 Remark		序号 NO.	名称 Name	车型 Type	件号 Part Number	数量QTY
1	软管 hose	LHD..RHD	16264-75120	1			8	前右护风板 front right air deflector	LHD..RHD	16593-75010	1

2	膨胀壶总成 EXPANSION TANK ASSY	LHD..RHD	16470-75122	1	
3	进水软管 water intake hose	LHD..RHD	16261-75170	1	
4	上软管(至散热器) upper hose, to radiator	LHD..RHD	16572-75270	1	
5	上软管(副水箱) upper hose (sub water tank)		16575-30020	1	
6	上硬管带焊接支架总成 upper stiff pipe along with welded bracket	LHD..RHD	16577-V2011	1	
7	上软管(至发动机) upper hose, to engine	LHD..RHD	16571-V1001	1	

9	散热器 radiator		16400-V1001	1	
10	前左护风板 front left air deflector	LHD..RHD	16594-75010	1	
11	风扇 radiator fans	LHD..RHD	16360-A9011	1	
12	下软管(副水箱) lower hose (sub water tank)		16576-30020	1	
13	副散热器 sub-radiator		16510-30010	1	
14	下软管(至散热器) lower hose to radiator	LHD..RHD	16573-V2001	1 1	

序号 NO	名称 Name	车型 Type	件号 Part Number	数量QTY	备注 Remark
15	下硬管带焊接支架总成 lower stiff pipe along with welded bracket	LHD..RHD	16578-V2001	1	
16	下软管(至发动机) lower hose to engine	LHD..RHD	16574-30020	1	DK4、DK25，JE4D28A

序号 NO.	名称 Name	车型 Type	件号 Part Number	数量QTY

3-20. 进气管 Intake pipe

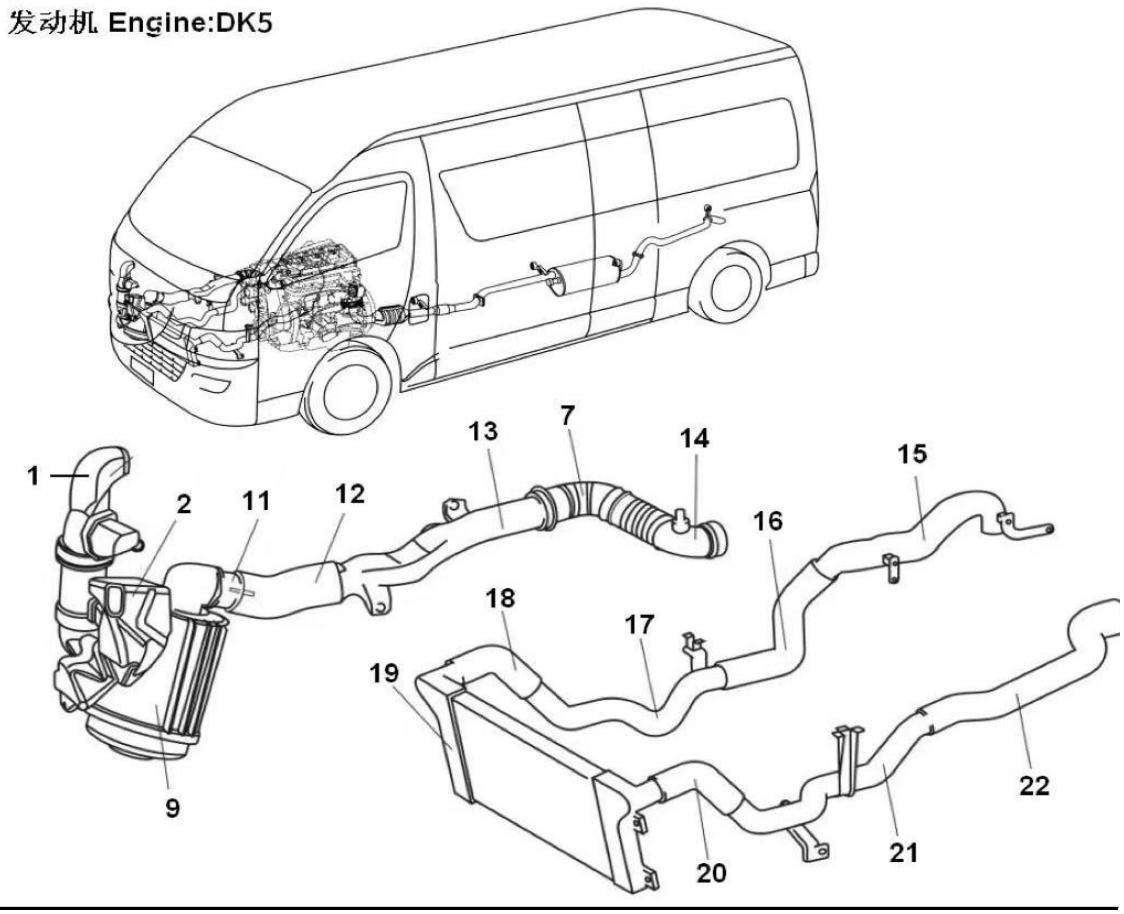

序号 NO	名称 Name	车型 Type	件号 Part Number	数量QTY	备注 Remark
1	空气滤清器进气管 air intake pipe, air filter		17709-30011 17709-V0001	1 1	汽油 柴油
2	空气滤清器进气谐振腔 air intake resonant chamber, air filter		17893-Z9001	1	
7	发动机进气软管 air intake pipe, engine		17880-Z9004	1	
9	空气滤清器 air filter		17700-75460	1	
11	空气流量计 airflow sensor		89424-V1001	1	DK45B

序号 NO.	名称 Name	车型 Type	件号 Part Number	数量QTY
12	进气软管 air intake hose		17881-V9001	1
13	进气硬管 air intake stiff pipe		17360-Z9001	1
14	发动机进气管 air intake pipe,engine		17880-Z9004	1
15	中冷器进气铝管 AIR INTAKE PIPE,INTERCOOLER		no apply	1
16	中冷器进气软管2 air intake hose,intercooler		17341-V1001	1
17	中冷器进气硬管3 air intake stiff pipe 3,intercooler		17345-V1001	1
18	中冷器进气软管4 air intake hose 4,intercooler		17342-V1001	1
19	中冷器 intercooler		17940-V1002	1
20	中冷器出气软管3 air exit stiff pipe,intercooler		17344-V1011	1
21	中冷器出气硬管2 air exit stiff pipe 2,intercooler		17362-30010	1

3-21. 排气管 Exhaust pipe

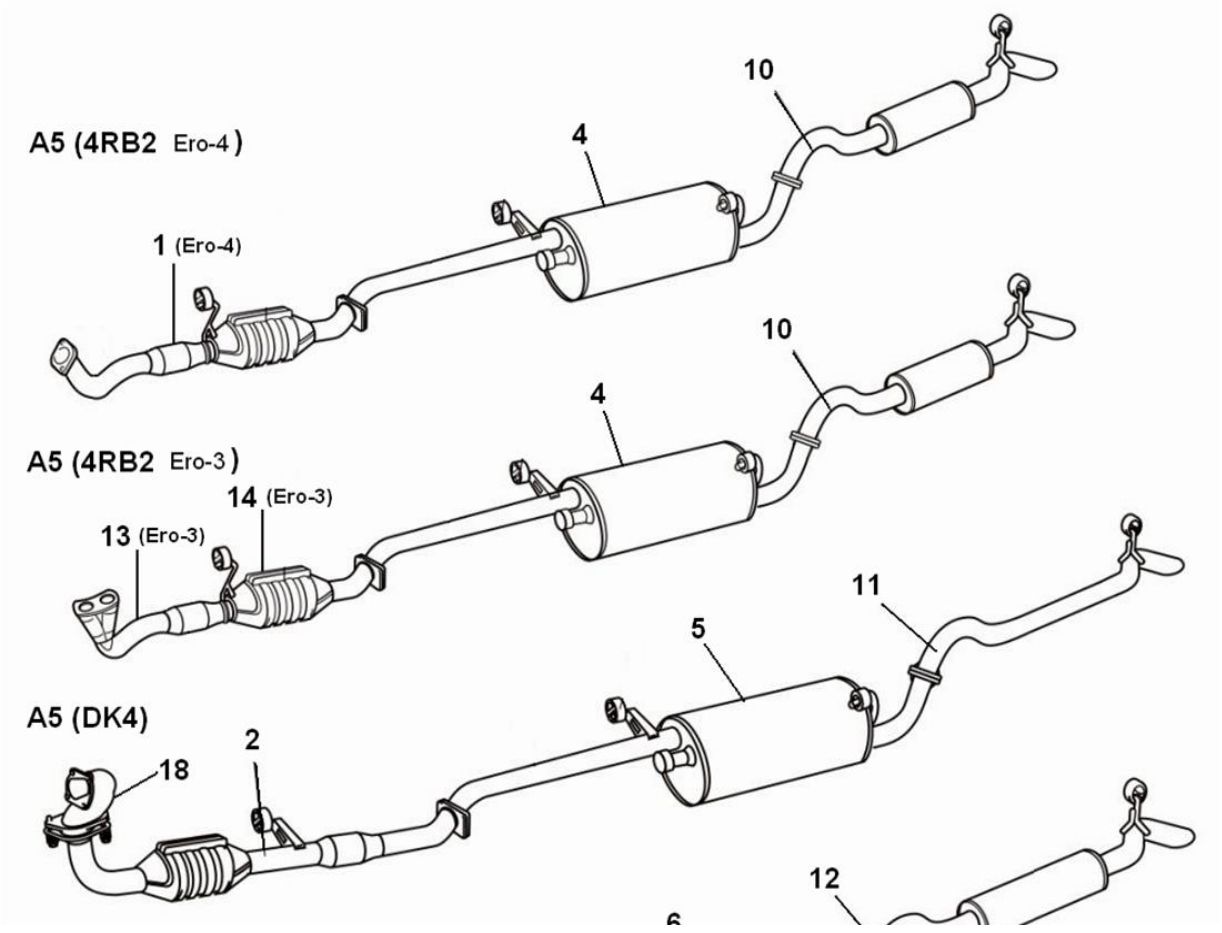

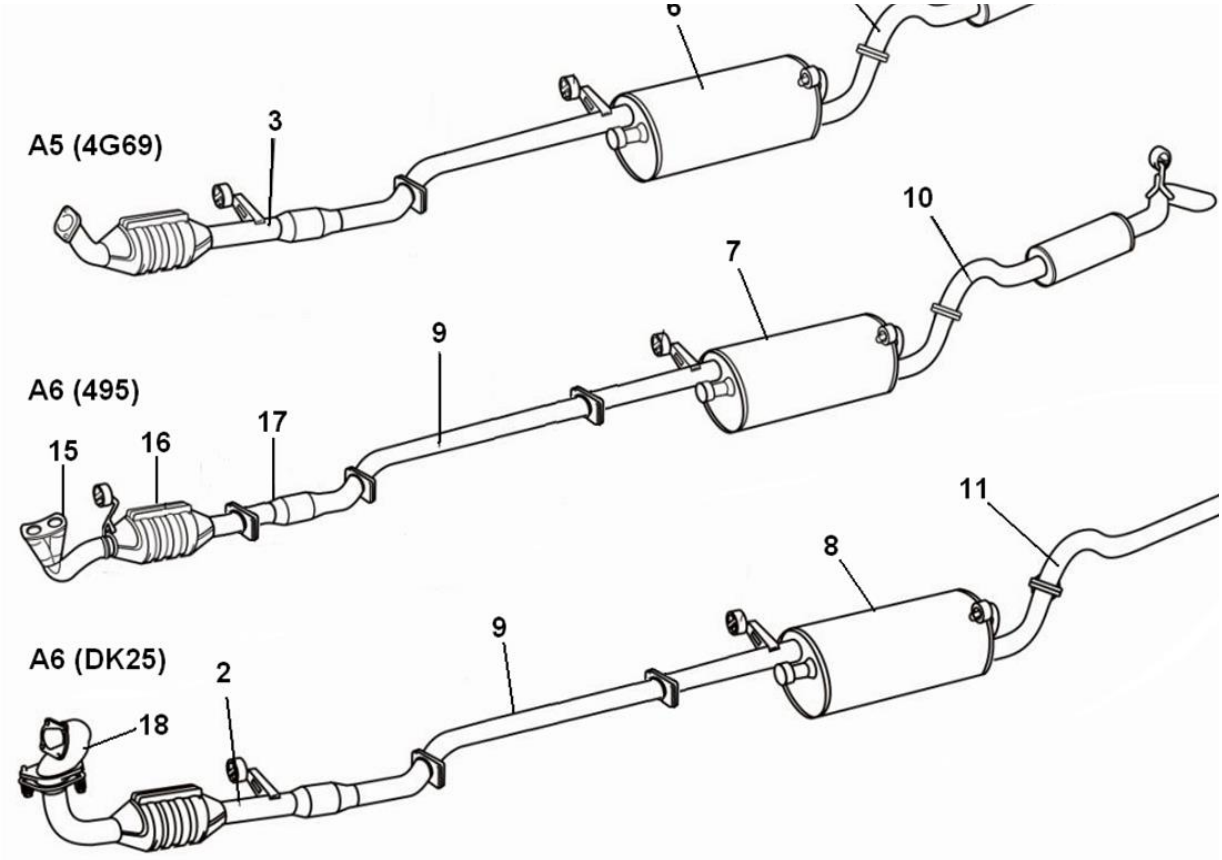

序号 NO	名称 Name	车型 Type	件号 Part Number	数量QTY	备注 Remark
1	排气管前段含后催	LHD..RHD			
	front piece of exhaust pipe with rear catalytical convertor				
2	排气管前段带催化器总成	LHD..RHD			
	front piece of exhaust pipe with catalytical convertor				
		LHD..RHD			
3	排气管前段带催化剂总成	LHD..RHD	17401-V1022	1	DK5B
	front piece of exhaust pipe with catalytical convertor				
4	排气管带消音器总成（4RB2）	HKL6540	17420-75420	1	4RB2
	exhaust pipe with muffler assembly（4RB2）				
5	排气管带消音器总成（DK4）	HKL6540	17420-30080	1	DK5B
	exhaust pipe with muffler assembly（DK4）				
6	排气管带消音器总成（4G69）	HKL6540	17420-30080	1	
	exhaust pipe with muffler assembly（4G69）				
7	排气管带消音器总成(495)	HKL6600	17420-U2001	1	495，3TZ
		HKL6480	17420-V9001	1	491
	exhaust pipe with muffler assembly（495）				

序号 NO.	名称 Name	车型 Type	件号 Part Number	数量QTY
8	排气管带消音器总成(DK25)	HKL6600	17420-V1001	1
	exhaust pipe with muffler assembly（DK25）			
9	排气管连接法兰段（6600）	HKL6600	17420-V1021	1
	piece of exhaust pipe connecting flange			
10	排气尾管总成（4RB2	LHD..RHD	17430-A9001	1
	双级）		17430-V9001	1
	exhaust tail pipe (4RB2)			
11	排气尾管总成（DK4）	LHD..RHD	17430-30060	1
	exhaust tail pipe (DK4)			
12	排气尾管总成（4G69）	HKL6540	17430-V0001	1
	exhaust tail pipe (4G69)			
13	排气管前段总成（4RB2欧三）	HKL6540	17401-A9001	
	front piece of exhaust pipe assembly(4RB2 Ero-3)			
14	排气管带催化剂总成(4RB2欧三)	HKL6540	17400-75460	
	exhaust pipe with catalytical convertor assembly(4RB2			

序号 NO	名称 Name	车型 Type	件号 Part Number	数量QTY	备注 Remark
15	排气管前段一	LHD..RHD	17401-U2001	1	495

序号 NO.	名称 Name	车型 Type	件号 Part Number	数量QTY
	排气尾管装饰罩	LHD..RHD	17440-Z9001	1

	front piece of exhaust pipe NO.1											
16	净化器总成 catalytical convertor assembly	LHD..RHD	17501-U2001	1	495							
17	排气管前段二 front piece of exhaust pipe NO.2	LHD..RHD	17401-U2011	1	495							
18	排气管铸件(DK4) exhaust pipe(DK4)	LHD..RHD	17291-30030	1	DK4, DK25							

4-1. 车灯 Lamp

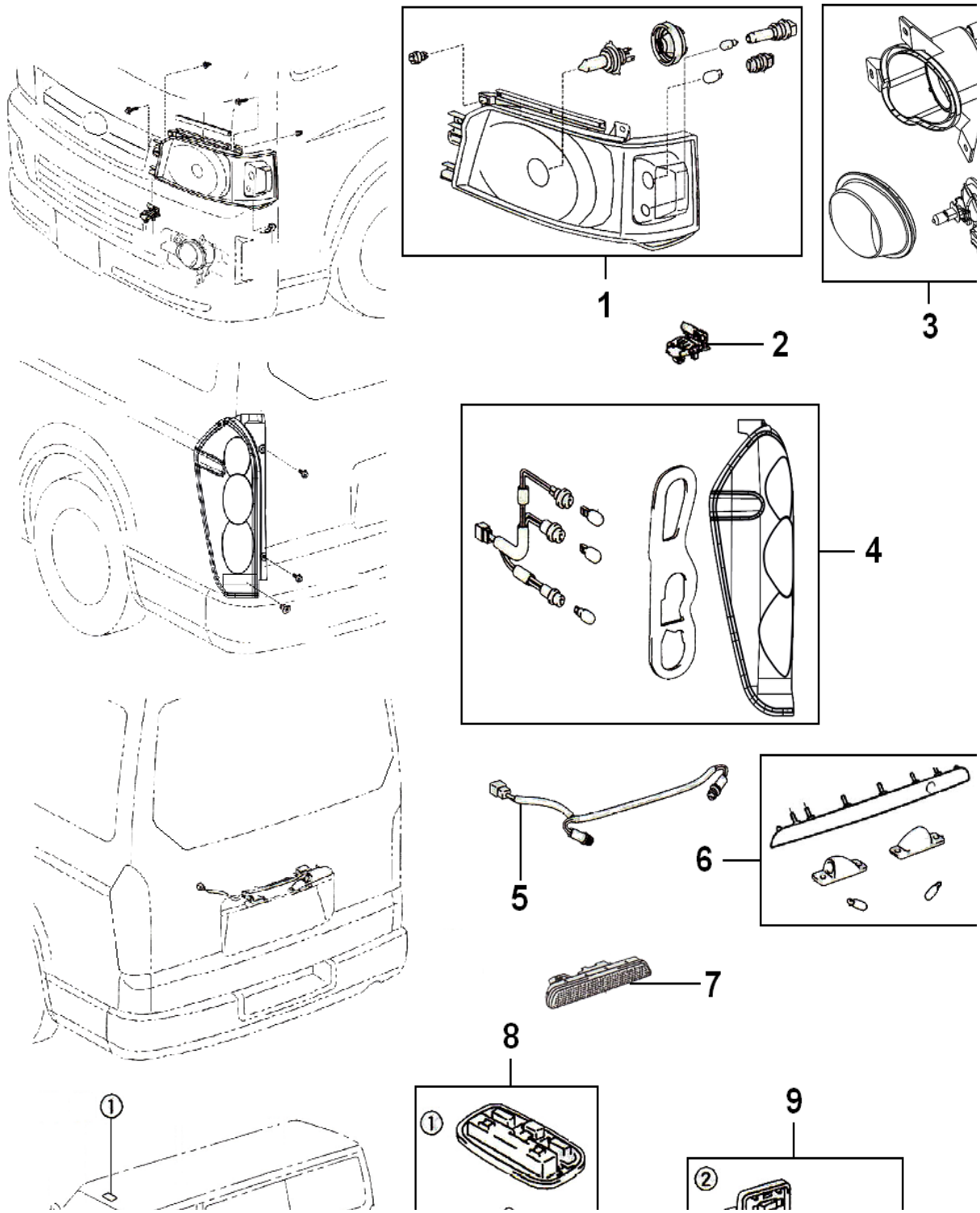

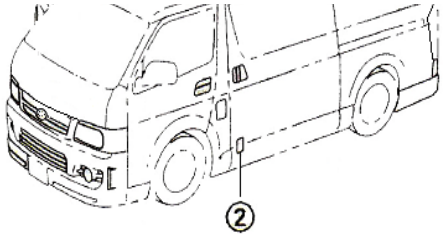

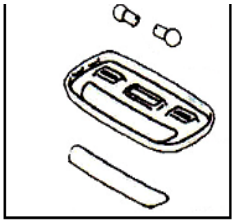

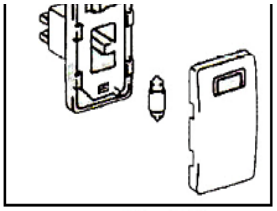

序号 NO	名称 Name	车型 Type	件号 Part Number	数量 QTY	备注 Remark
1	前组合灯总成(左) HEADLAMP ASSY,LH	LHD..RHD	81170-26460	1 1	
	前组合灯总成(右) HEADLAMP ASSY,RH	LHD HKL6540 LHD HKL6600	81130-26450 81130-26450	1 1	
2	大灯定位卡块 BRACKET,HEADLAMP MOUNTING	LHD..RHD	53271-12060	1	
3	左雾灯 FOG LAMP ASSY,LH	LHD..RHD	81400-A9001	1	
	右雾灯 FOG LAMP ASSY,RH	LHD..RHD	81401-A9001	1	
4	后组合灯总成(左) REAR ASSEMBLE LAMP,LH	LHD HKL6540 LHD HKL6600	81501-A9011 81501-A9011	1 1	
	后组合灯总成(右) REAR ASSEMBLE LAMP, RH	LHD HKL6540 LHD HKL6600	81500-A9011 81500-A9011	1 1	

序号 NO.	名称 Name	车型 Type	件号 Part Number	数量QTY
5	后厢门牌照灯线束 CORD,LICENSE PLATE LAMP	LHD..RHD	82185-26430	1
6	牌照灯装饰总成 GARNISH ASSY,LICENSE PLATE LAMP	LHD..RHD	76811-26140	1
7	高位制动灯总成 HIGH-MOUNT BRAKE LAMP ASSY		81570-26171	1
8	驾驶员顶灯总成 CEILING LAMP ASSY,DRIVER	LHD..RHD	81260-16061	1
9	踏步灯总成 LAMP ASSY,STEP	LHD..RHD	81250-95J05-B3	1

4-2. 蓄电池及相关部件 Battery & other components

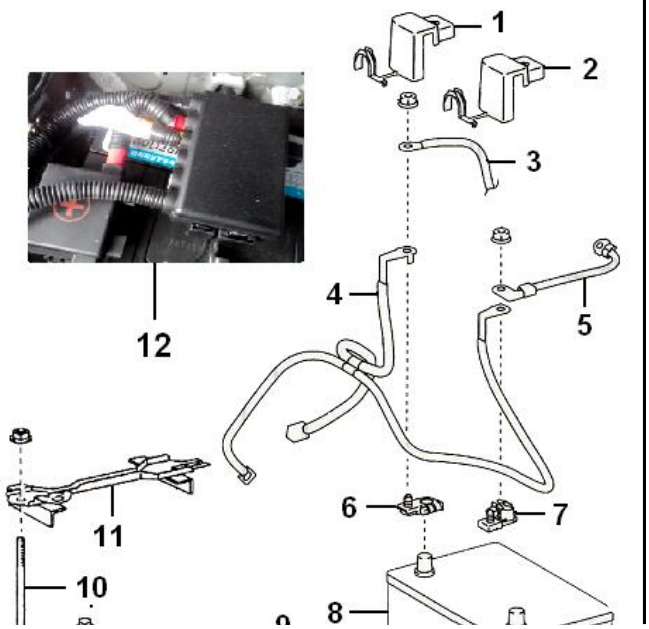

序号 NO.	名称 Name	车型 Type	件号 Part Number	数量QTY
1	蓄电池正极护套 COVER,BATTERY TERMINAL NO.1	LHD..RHD	82144-A9021	1
2	蓄电池负极护套 COVER,BATTERY TERMINAL NO.2	LHD..RHD	82144-A9031	1
3	主线束 WIRE ASSY, ENGINE ROOM MAIN			1
4	起动机线束 WIRE,STARTER	LHD HKL6540	82122-26680 82122-A9011	1 1
5	蓄电池负极线总成 WIRE ASSY, BATTERY CATHODE	LHD..RHD	82124-26150	1
6	正极接线柱	LHD..RHD	28898-A9001	1

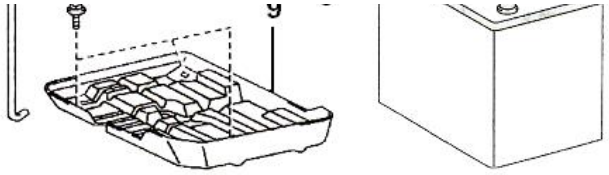

序号 NO	名称 Name	车型 Type	件号 Part Number	数量 QTY	备注 Remark
7	负极接线柱 TERMINAL,BATT-ERY NEGATIVE	LHD..RHD LHD HKL6600	28899-A9001 28899-A9001	1 1	
8	蓄电池总成 BATTERY	LHD HKL6540 LHD HKL6600	28897-50030 28897-50030 28897-A9001	1 1 1	2TZ 2TZ DK5B
9	蓄电池底板 CARRIER,BATTERY	LHD..RHD	74411-26120	1	
10	蓄电池拉杆 BOLT,BATTERY CLAMP	LHD..RHD	74451-16010	1	
11	蓄电池压板 CLAMP SUB-ASSY,BATTERY	LHD..RHD	74404-26080	1	
12	电器盒 ELECTRICAL BOX	LHD..RHD	82005-A9071	1	

4-3-1. 开关与继电器(1) Switch & relay(1)

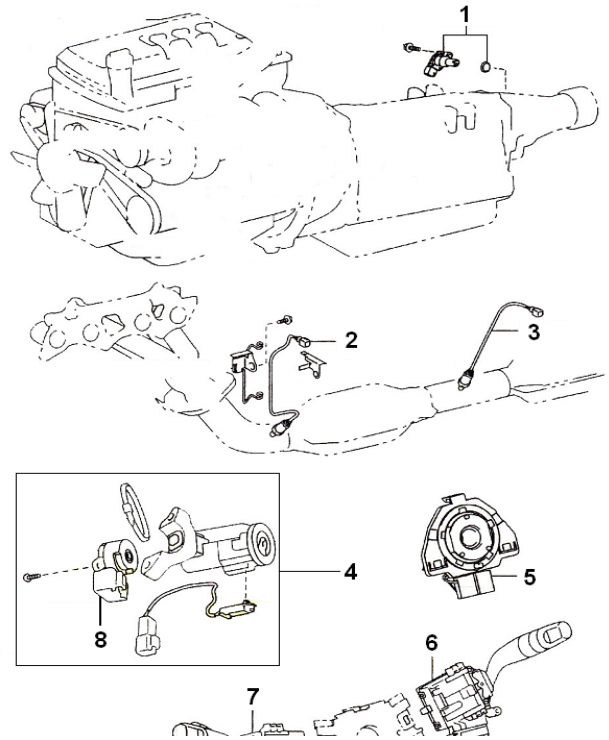

序号 NO.	名称 Name	车型 Type	件号 Part Number	数量 QTY
1	车速传感器 SENSOR,SPEEDOMETER		33031-A9001	1
2	氧传感器 SENSOR,OXYGEN		89465-W6001	1
3	后氧传感器 REAR SENSOR,OXYGEN		#N/A	
4	电子点火锁 LOCK, IGNITION	LHD HKL6540 LHD HKL6600	69057-26110 69057-26110	1 1
5	时钟弹簧 PLATE,HORN CONTACT	LHD..RHD	84312-A9021	1
6	组合开关(右) SWITCH CLUSTER(RH)	LHD..RHD	84650-A9001	1
7	组合开关(左) SWITCH CLUSTER(LH)	LHD..RHD	84140-A9001	1

	8	点火器 IGNITION SWITCH	LHD..RHD	69057-00001	1

4-3-2. 开关与继电器(2) Switch & relay(2)

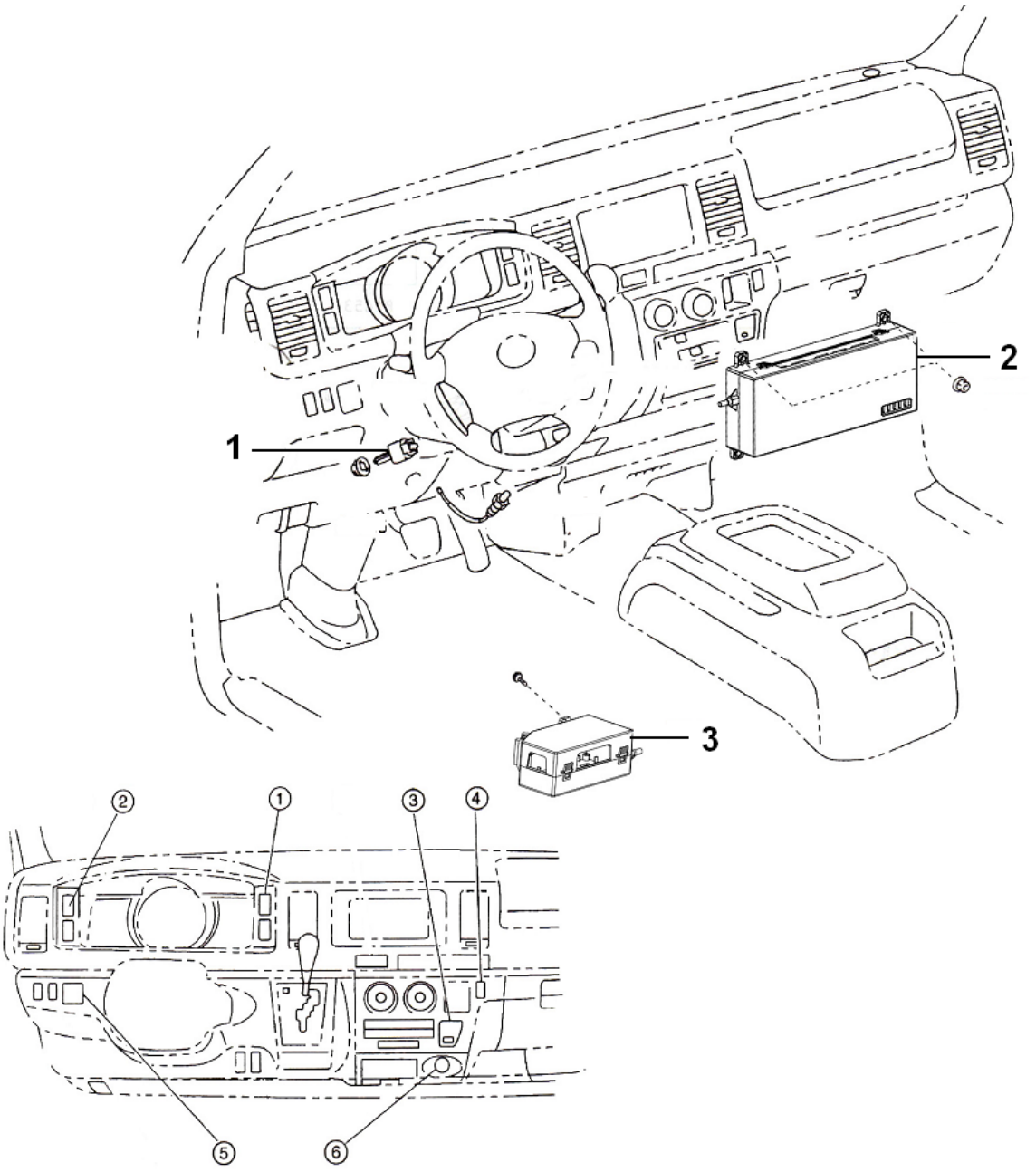

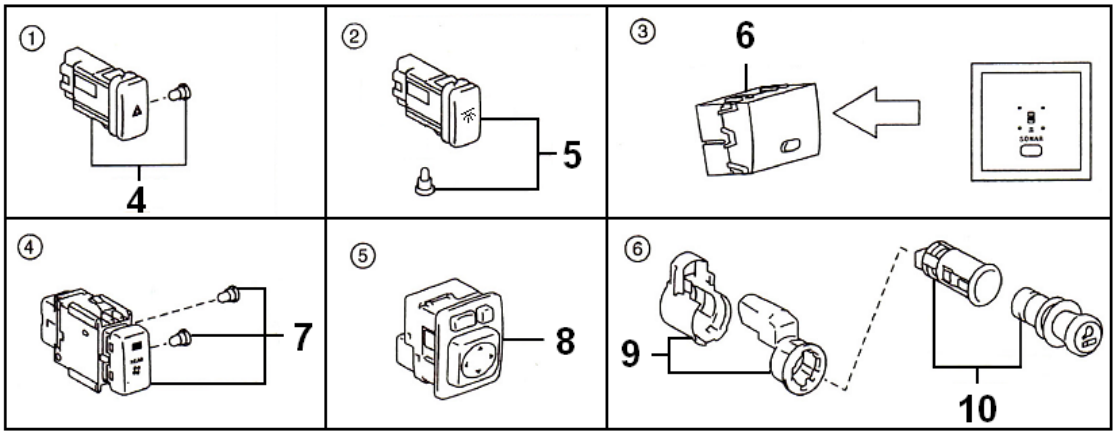

序号 NO	名称 Name	车型 Type	件号 Part Number	数量QTY	备注 Remark	序号 NO.	名称 Name	车型 Type	件号 Part Number	数量QTY
1	制动灯开关 SWITCH ASSY,STOP LAMP	LHD..RHD	87123-A9001	1		7	后部冷暖空调主开关 MAIN SWITCH,HEATING & A/C, REAR	LHD..RHD	84730-26090	1
2	中央控制盒 BOX ASSY, CENTER CONTROL	LHD	82005-A9081	1		8	电动后视镜开关 SWITCH ASSY, OUTER MIRROR	LHD..RHD	84870-34010	1
3	保险丝盒总成 BOX ASSY,FUSE	LHD	82001-A9121	1		9	点烟器支架 BRACKET, LIGHTER, CIGARETTE	LHD..RHD	85501-A9001	1
4	危险警告开关总成 SWITCH ASSY, HAZARD WARNING SIGNAL	LHD..RHD	84332-26120	1		10	点烟器总成 LIGHTER ASSY,CIGARETTE	LHD..RHD	85500-28080	1
5	后车厢顶灯开关 SWITCH ASSY,ROOM LAMP	LHD..RHD	84170-A9001	1			附属盒	LHD..RHD	82002-A9011	1
6	倒车辅助系统开关和指示灯 LAMP ASSY, REVERSE INDICATOR	LHD	83160-26040	1						

4-3-3. 开关与继电器(3) Switch & relay(3)

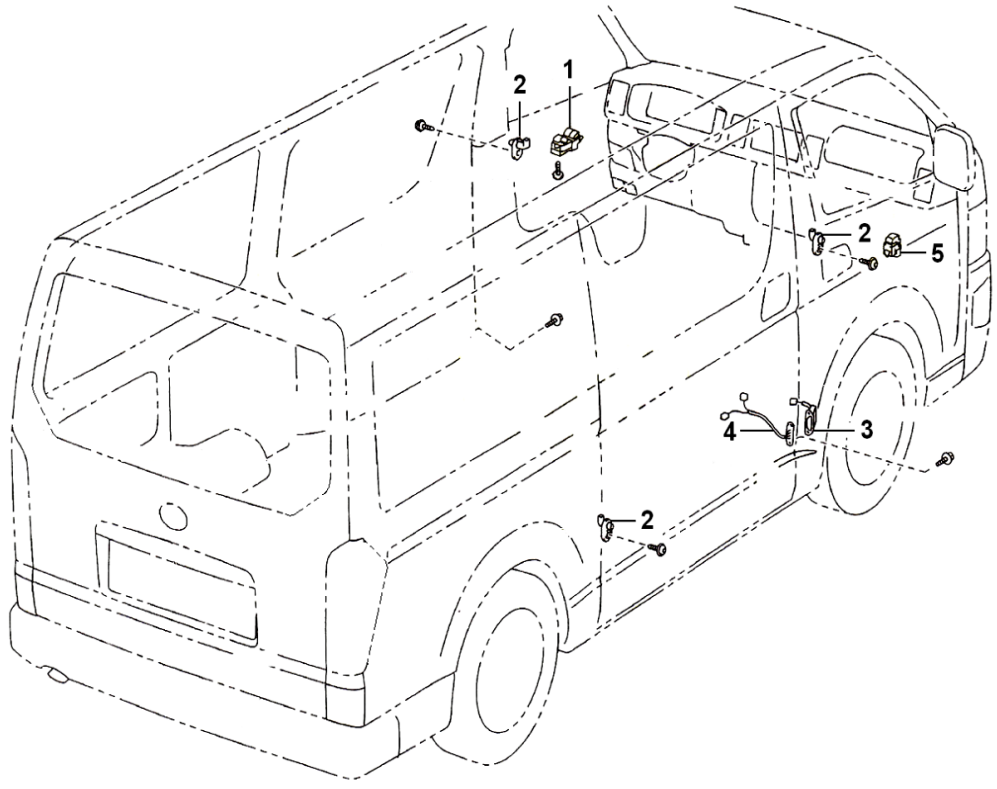

序号 NO	名称 Name	车型 Type	件号 Part Number	数量QTY	备注 Remark	序号 NO.	名称 Name	车型 Type	件号 Part Number	数量QTY

1	左前门电动窗开关总成 SWITCH, WINDOW REGULATOR, LH	LHD	84820-A9021	1								
2	门灯开关 SWITCH ASSY, COURTESY LAMP	LHD..RHD	84231-52020	1								
3	侧滑门碰开关(小) SWITCH ASSY,SLIDING DOOR TOUCH (S	LHD..RHD	84261-26110 84261-A9011	1								
4	侧滑门碰开关(大) SWITCH ASSY,SLIDING DOOR TOUCH (L	LHD..RHD	84262-26100 84262-A9011	1								
5	右前门电动窗开关总成 SWITCH, WINDOW REGULATOR, RH	LHD	84810-12080	1								

4-4. 后视镜、ECU、ABS、高低音喇叭 Back-view mirror,ECU,ABS sensor & horn

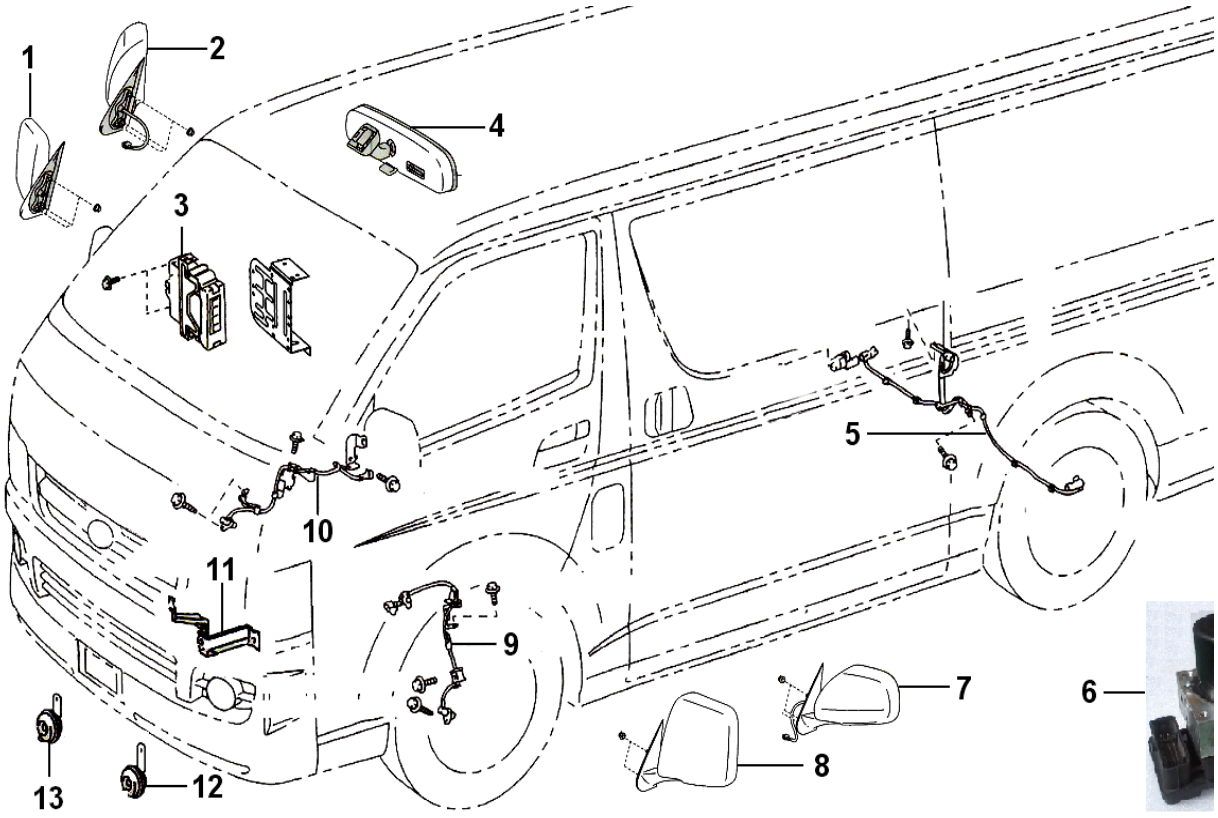

序号 NO	名称 Name	车型 Type	件号 Part Number	数量QTY	备注 Remark
1	右手动后视镜 BACK-VIEW MIRROR, MANUAL,RH	LHD..RHD	87950-26560	1	
2	右电动后视镜(镀铬) POWERED BACK-VIEW MIRROR,RH（CHROMED）	LHD HKL6540 LHD HKL6600	87910-A9031 87910-A9031	1 1	
3	发动机ECU ENGINE CONTROL UNIT	LHD..RHD	89661-V5001 89661-V1121	1 1	2TZ DK5B

序号 NO.	名称 Name	车型 Type	件号 Part Number	数量QTY
8	左手动后视镜 BACK-VIEW MIRROR, MANUAL,LH	LHD..RHD	87940-26560	1
9	左前轮ABS传感器 ABS SENSOR, FRONT WHEEL, LH	LHD..RHD	89543-U5001	1
10	右前轮ABS传感器 ABS SENSOR, FRONT WHEEL, RH	LHD..RHD	89542-U5001	1

4	防炫目内后视镜 MIRROR, INNER REAR VIEW	LHD..RHD	87810-52014	1		11	电喇叭固定支架 BRACKET, HORN	LHD..RHD LHD..RHD	86591-26040 86592-26040	1 1
5	后轮ABS传感器 ABS SENSOR, REAR WHEEL	LHD..RHD	89516-U5001	1		12	高音喇叭 HORN ASSY,HIGH PITCHED	LHD..RHD	86520-26171	1
6	ABS总成 ABS pumpbody assembly	LHD..RHD	44050-Z9052	1		13	低音喇叭 HORN ASSY,LOW PITCHED	LHD..RHD	86510-26111	1
7	左电动后视镜(镀铬) POWERED BACK-VIEW MIRROR,LH（CHROMED）	LHD HKL6540 LHD HKL6600	87940-A9031 87940-A9031	1 1						

4-5. 空调 Air conditioner

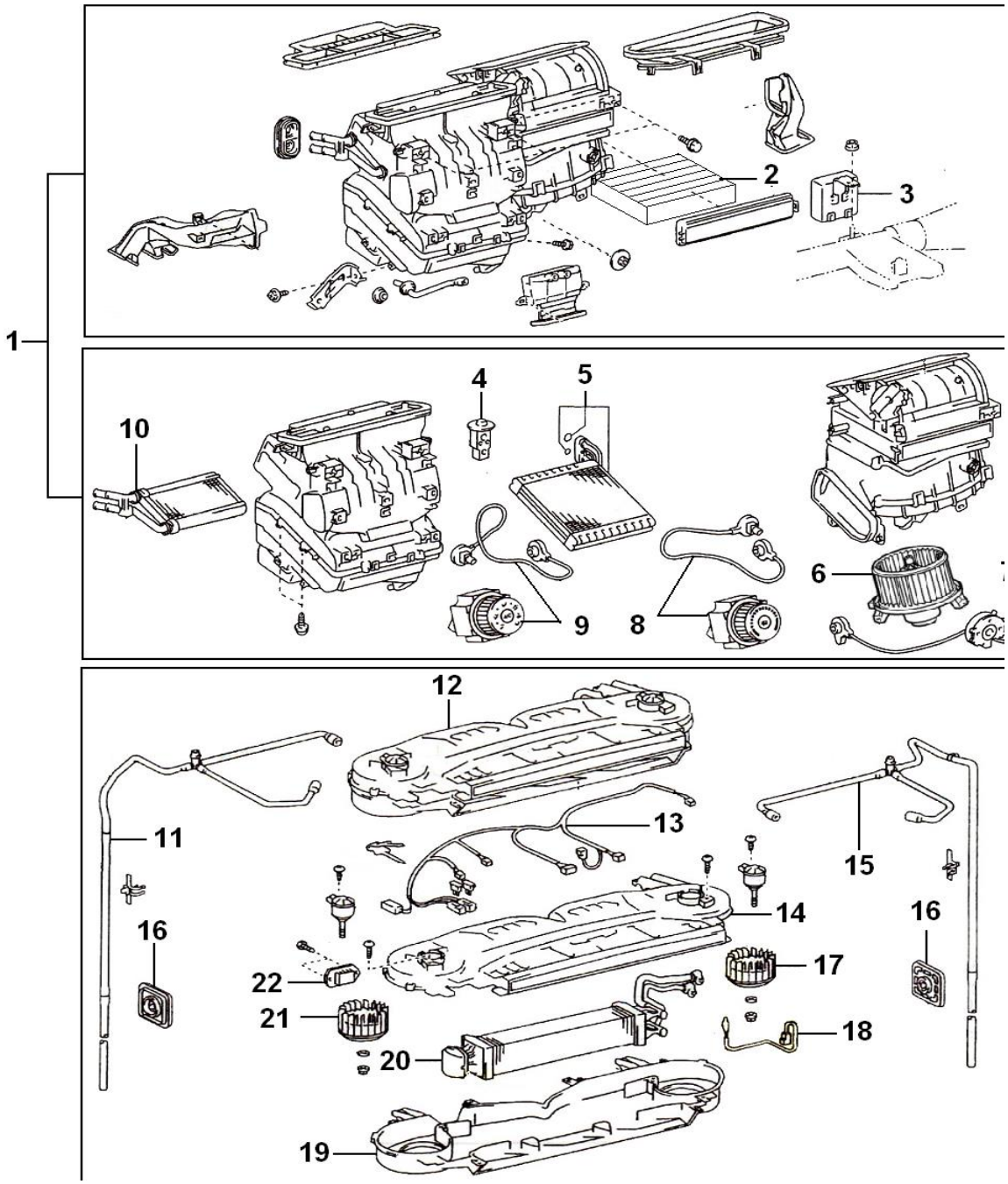

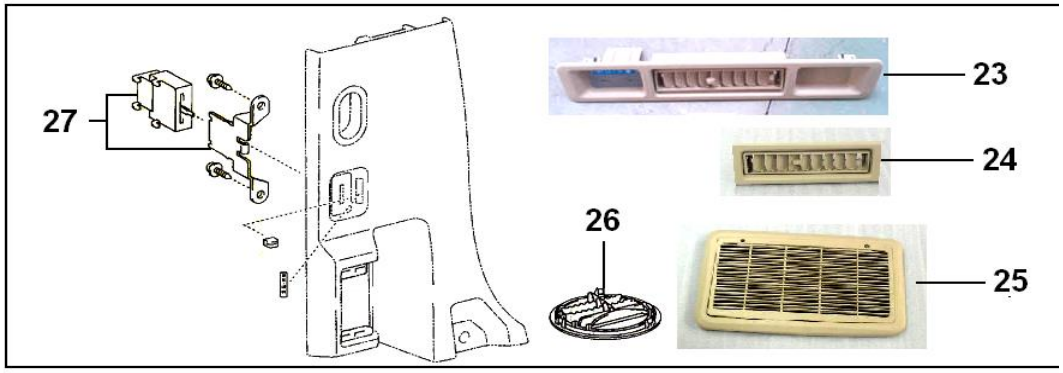

序号 NO	名称 Name	车型 Type	件号 Part Number	数量QTY	备注 Remark
1	仪表台冷暖空调主机总成 A/C ASSY, DASHBOARD	LHD	87050-A9031	1	
2	空滤器 AIR FILTER	LHD..RHD	40000363	1	
3	空调放大器 AMPLIFIER ASSY,COOLER STABILIZER	LHD..RHD	88650-26490	1	
4	膨胀阀 VALVE,COOLER EXPANSION	LHD..RHD	40000366	1	
5	前蒸发器芯体总成 CORE, FRONT EVAPORATOR	LHD..RHD	40000365	1	
6	蒸发风机总成 BLOWER ASSY,AIR	LHD..RHD	50000294	1	
7	外循环拉丝加风量开关组件 WIREDRAW, BLOWING RATE CONTROLLER	LHD..RHD	40000514	1	

序号 NO.	名称 Name	车型 Type	件号 Part Number	数量QTY
8	冷暖旋钮拉丝组件 CABLE SUB-ASSY, BOOST VENTILATOR CONTROL	LHD..RHD	40000513	1
9	模式旋钮拉丝组件 CABLE SUB-ASSY,MODLE CONTROL	LHD..RHD	40000512	1
10	前暖风芯体总成 CORE, HEATER	LHD..RHD	40000360	1
11	车厢空调出水管2 HOSE,COOLER UNIT DRAIN,NO.2	HKL6540 HKL6600	88539-26610 88539-26610	1 2
12	车厢空调主机 A/C MAIN COMPONENT,PASSENGER COMPARTMENT	LHD HKL6540 LHD HKL6600 LHD HKL6600	87050-A9101 88502-A9011 87050-A9071	1 1 1
13	车厢空调线束总成 HARNESS SUB-ASSY,BLOWER	LHD..RHD	to 4-9	1
14	后蒸上壳体 COVER, REAR EVAPORATOR, UPPER	LHD..RHD	40002186	1

序号 NO	名称 Name	车型 Type	件号 Part Number	数量QTY	备注 Remark
15	车厢空调出水管1 HOSE,COOLER UNIT DRAIN,NO.1	HKL6540 HKL6600	88539-26600 88539-26600	1 2	
16	空调出水管橡胶护套堵盖 RUBBER SLEEVE COVER,A/C WATER OUTFLOW PIPE	LHD..RHD	88897-26110	2	
17	右鼓风机 BLOWER, RH	LHD..RHD	40002072	1	
18	热敏电阻 RESISTANCE, TEMPERATURE CONTROLLER	LHD..RHD	50003077	1	
19	后蒸下壳体 COVER, REAR EVAPORATOR, LOWER	LHD..RHD	40002187	1	

序号 NO.	名称 Name	车型 Type	件号 Part Number	数量QTY
23	前顶空调中间出风口加控制器面板总成 A/C VENT AND CONTROLS BRACKET FRONT ROOF	HKL6540 HKL6600	63388-26010-B0 63388-26010-B0	1 2
24	出风口总成2 REGISTER ASSY,AIR OUTLET,NO.2	LHD..RHD		1
25	前顶空调进风口面板带过滤网 A/C VENT WITH FILTER SCREEN,FRONT INNER ROOF PANEL	LHD..RHD	63615-26010	2
26	出风口总成3	LHD..RHD		1

20	后蒸发器芯体总成 CORE ASSY, REAR EVAPORATOR	LHD..RHD	40002971	1				REGISTER ASSY,AIR OUTLET,NO.3				
21	左鼓风机 AIR BLOWER, LH	LHD..RHD	40002071	1			**27**	车厢暖风电控开关 SWITCH SUB-ASSY,HEA	LHD HKL6540 LHD HKL6600	88610-26090 88610-26090	1 1	
22	调速电阻组件 RESISTANCE,ADJUSTING	LHD..RHD	50003098	1								

4-6. 空调管路 A/C pipes

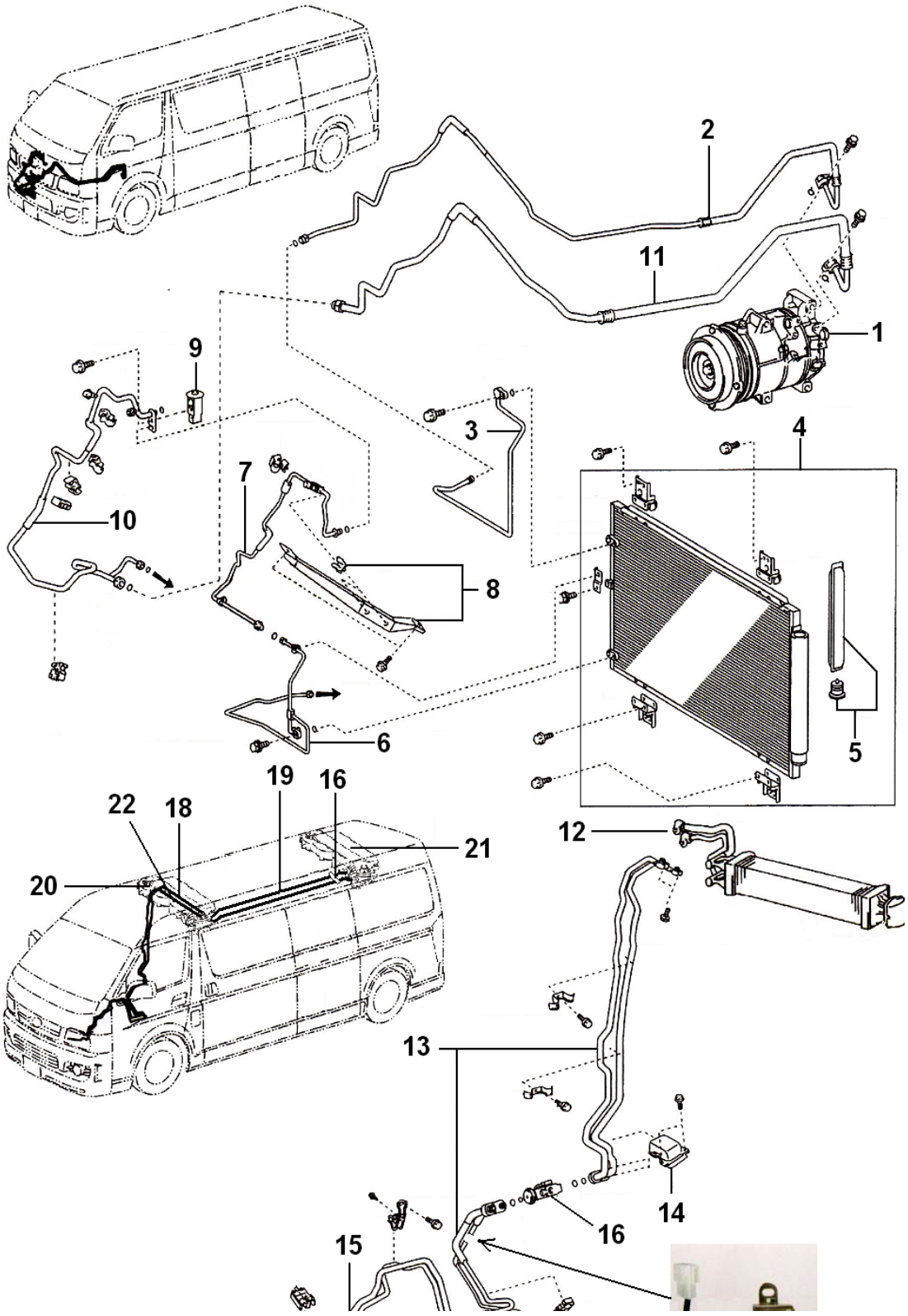

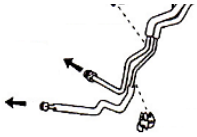



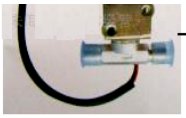

序号 NO	名称 Name	车型 Type	件号 Part Number	数量Q TY	备注 Remark
1	空调压缩机 A/C COMPRESSOR	LHD HKL6540	88310-W6001 88310-V1021	1 1	2TZ DK5B
2	压缩机侧高压管 HIGH PRESSURE PIPE,COMPRESSOR	LHD HKL6540	88711-W6021 88714-A9051	1	2TZ DK5B
3	冷凝器与空调管路二总成的连接管 CONNECTION PIPE ,CONDENSOR AND A/C pipe assembly(front main componant)	LHD HKL6540 LHD HKL6540	88715-26400 88715-A9001	1 1	2TZ DK5B
4	冷凝器总成 CONDENSER ASSY	LHD HKL6540	88450-A9011 88450-A9021	1	2TZ DK5B
5	空调干燥剂 DRYER,COOLER	LHD..RHD	A020000657	1	
6	管路二总成(过渡连接部分)的连接管 CONNECTION PIPE,PIPE 2(TRANSITION SECTION)	LHD..RHD	88710-2F641	1	
7	空调管路二总成(过渡连接部分) PIPE 2,COOLER REFRIERANT LIQUID	LHD..RHD	88716-2N140	1	2TZ
8	定位支架（铁制） BRACKET,LOCATING(METAL)	LHD..RHD	88688-2F391	1	

序号 NO.	名称 Name	车型 Type	件号 Part Number	数量Q TY
9	前膨胀阀 FRONT VALVE,COOLER EXPANSION	LHD..RHD	40000366	1
10	空调管路一总成(前主机) PIPE ASSY, FRONT A/C,NO.1	LHD..RHD	88717-2F760	1

序号 NO	名称 Name	车型 Type	件号 Part Number	数量Q TY	备注 Remark
11	压缩机侧低压管 LOW PRESSURE PIPE,COMPRESSOR	LHD HKL6540	88712-W6021 88712-A9091	1	2TZ DK5B
12	车厢蒸发器芯体 CORE, REAR EVAPORATOR	LHD..RHD	40002971	2	
13	中顶蒸发器连接管 CONNECTING PIPE, EVAPERATOR	HKL6540 HKL6600	88710-A9041 88710-A9031	1 1	
14	双管护套 COVER,COOLER, NO.1	LHD..RHD	88891-26250	1	
15	轮部空调管路(车厢空调部分) A/C PIPE(PASSENGER COMPARTMENT)	LHD..RHD	88711-A9003	1	

序号 NO.	名称 Name	车型 Type	件号 Part Number	数量Q TY
18	中顶蒸发器低压过渡管1 low pressure transition pipe,middle roof evaporator	HKL6600	88719-A9001	1
19	中顶蒸发器连接管（双后蒸） middle roof evaporator connecting pipe(two rear evapo	HKL6600	88710-A9031	1
20	车厢空调主机(前部机） passenger compartment A/C main componant(front)	LHD..RHD	87050-A9102	1
21	车厢空调主机（双后蒸） passenger compartment A/C main componant(rear)	HKL6600	87050-A9061	1
22	中顶蒸发器高压过渡管1	HKL6600	88720-A9001	1

									high pressure transition pipe,middle roof evaporator			
16	后膨胀阀 FRONT VALVE,COOLER EXPANSION	HKL6540 HKL6600	40000366 40000366	1 2								
17	电磁阀 solenoid valve	LHD..RHD	50003097	1								

4-8. 防撞雷达与门控信号控制器 Anti-collision radar,door control signal device

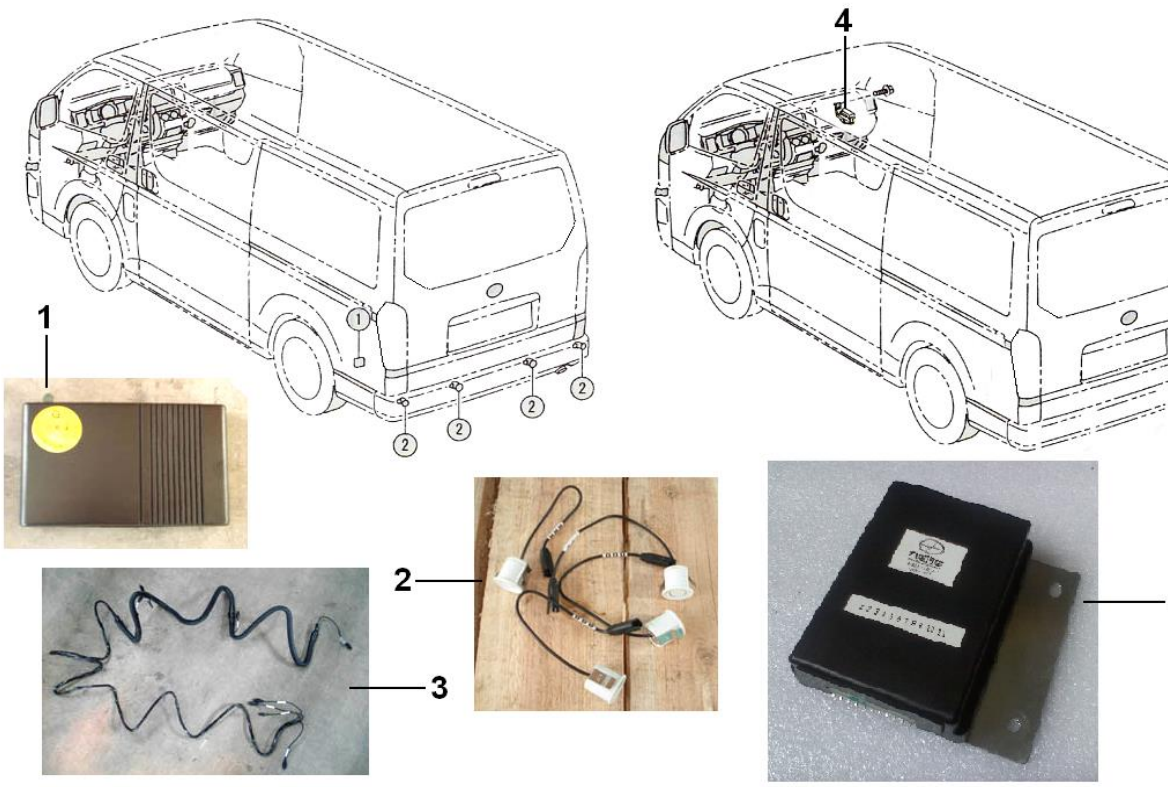

序号 NO	名称 Name	车型 Type	件号 Part Number	数量QTY	备注 Remark
1	后部防撞雷达总成 rear anti-collision radar assembly	LHD..RHD	89340-26170	1	
2	后部传感器总成 rear sensor assembly		89341-A9360-W0	4	白色white
3	后部传感器线束总成 rear sensor cable assembly	LHD..RHD	89341-A9001	1	
4	门控信号控制器 door control signal device	LHD..RHD	89741-26180	1	

序号 NO.	名称 Name	车型 Type	件号 Part Number	数量QTY

4-9-1. 线束(1) Wire harness(1)



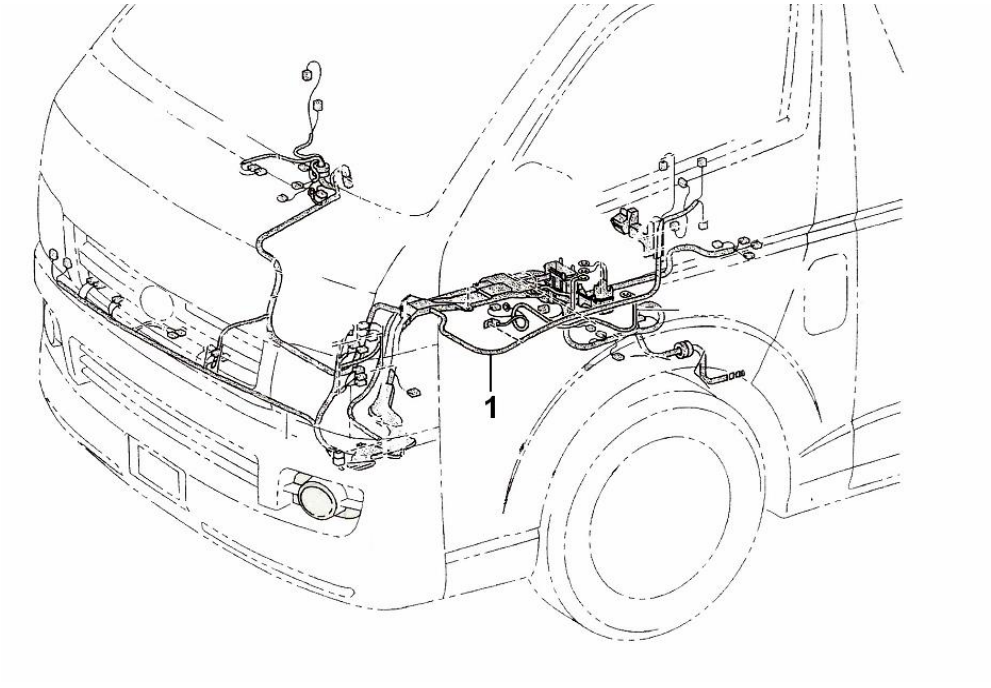

序号 NO	名称 Name	车型 Type	件号 Part Number	备注 Remark
1	主线束总成 Main wire harness	LHD HKL6540	82111-W6561	2TZ

4-9-2. 线束(2) Wire harness(2)

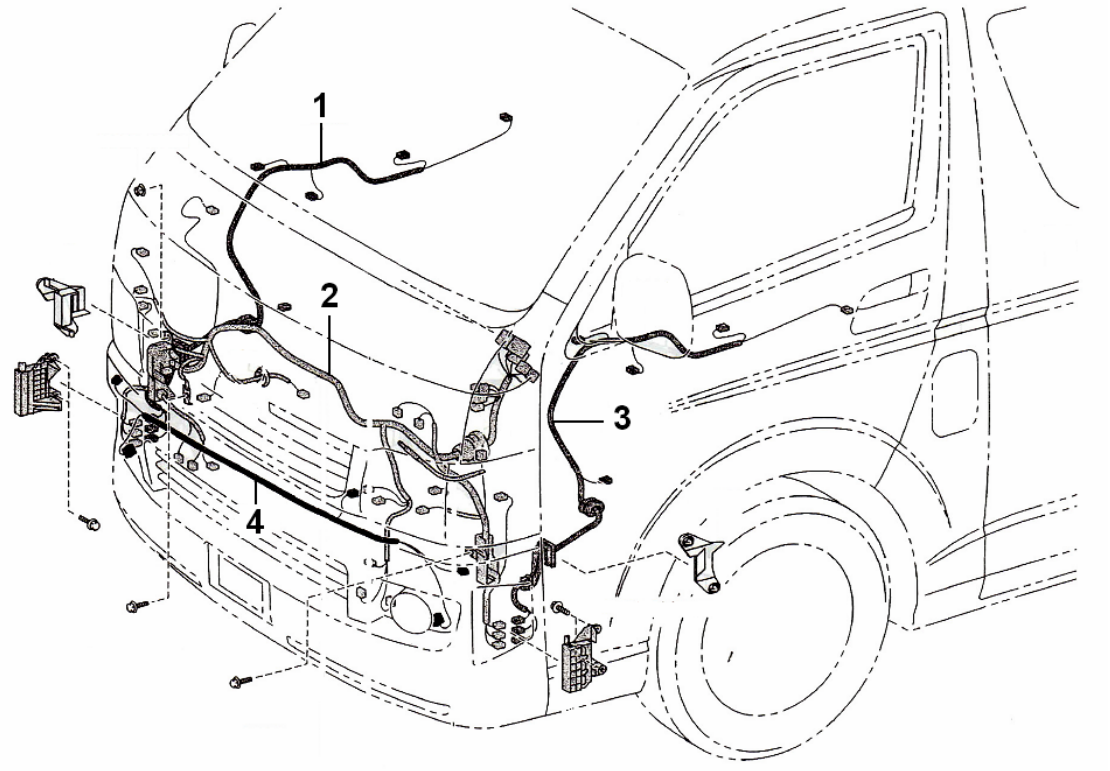

序号	名称	车型	件号	备注

号 NO	Name	Type	Part Number	Remark
1	右前门线束 Wire,front door,RH	LHD	82151-26550	
2	前围线束 Harness assy,wiring cowl to headlamp	LHD..RHD	82020-A9221	
3	左前门线束 Wire,front door,LH	LHD	82152-A9051	
4	前雾灯线束 Wire assy,fog lamp	LHD..RHD	#N/A	ECONOMIC

4-9-3. 线束(3) Wire harness(3)

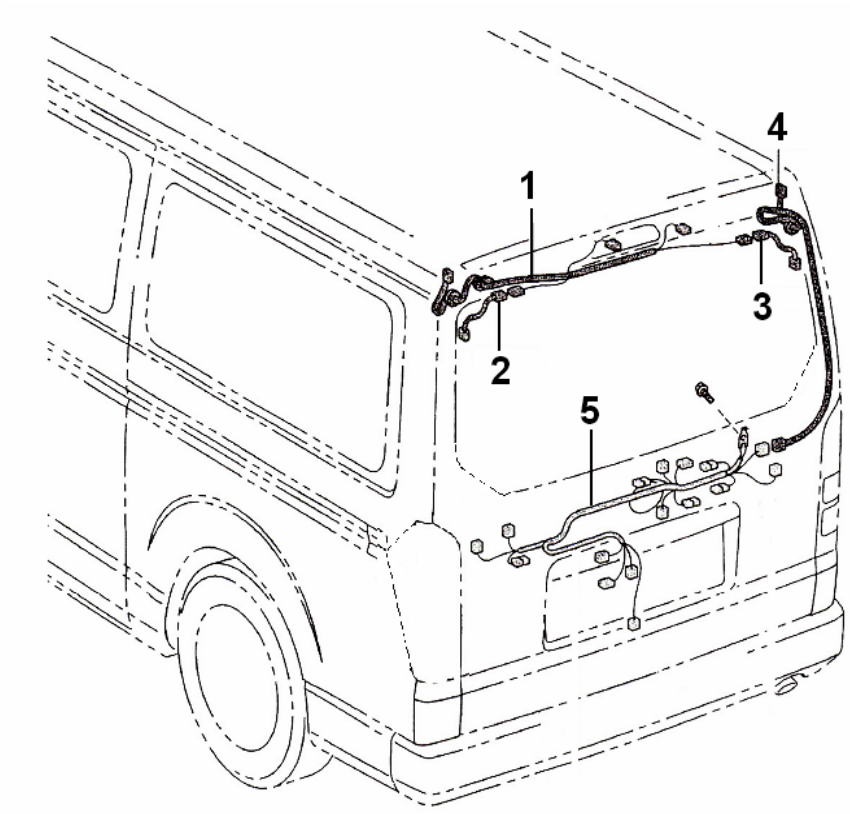

序号 NO	名称 Name	车型 Type	件号 Part Number	备注 Remark
1	后厢门雨刮线束 Tail gate wiper cable	LHD..RHD	#N/A	ECONOMIC
2	后除霜线束（左） Rear defrosting cable,LH	LHD..RHD	#N/A	ECONOMIC
3	后除霜线束（右） Rear defrosting cable,RH	LHD..RHD	#N/A	ECONOMIC

4	后厢门过渡线束 Tail gate transition cable	LHD..RHD	82184-26360	
5	后厢门牌照灯线束 Tail gate lisence plate lamp cable	LHD..RHD	82185-26430	

4-9-4. 线束(4) Wire harness(4)

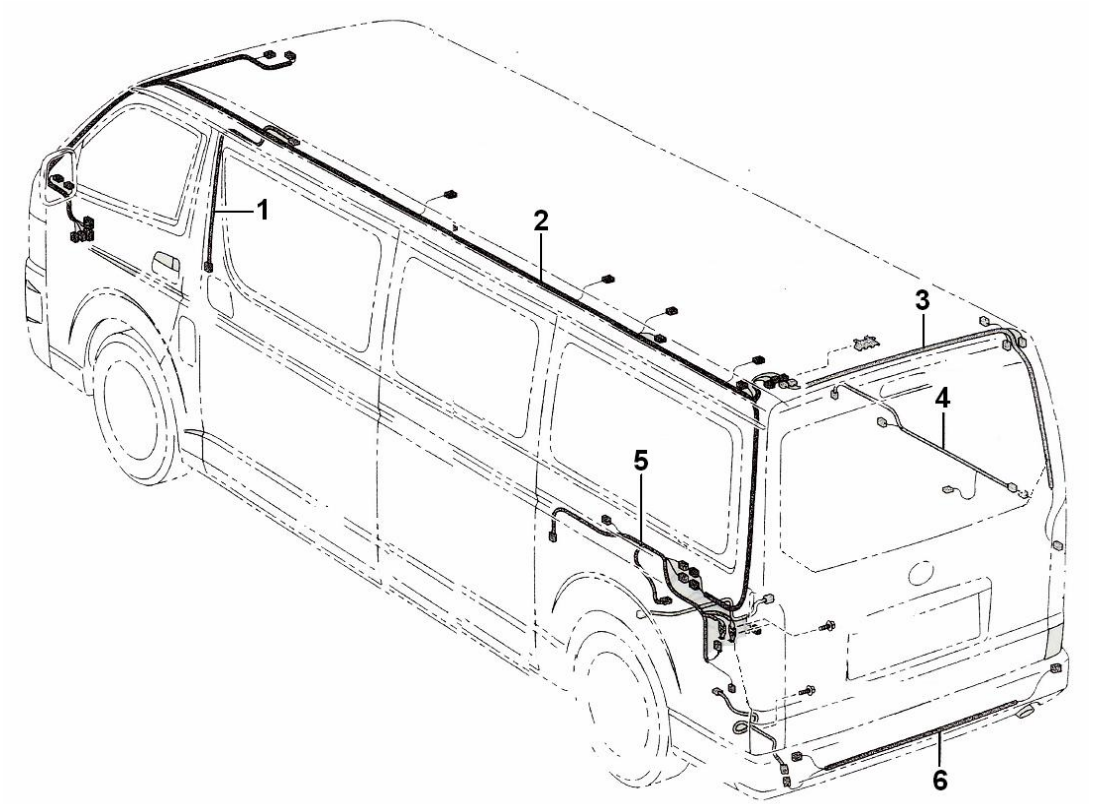

序号 NO	名称 Name	车型 Type	件号 Part Number	备注 Remark
1	顶置蒸发器过渡线束 top evaperator transition cable	LHD..RHD	82173-26220	
2	顶棚线束 roof cable	LHD HKL6540	82171-A9551	
3	后门框过渡线束 tail gate frame transition cable	HKL6540	82172-A9091	
4	右侧板线束 right panel cable	LHD HKL6540	82182-26060	
5	左侧板线束 left panel cable	LHD	82183-26130	

4-9-5. 线束(5) Wire harness(5)

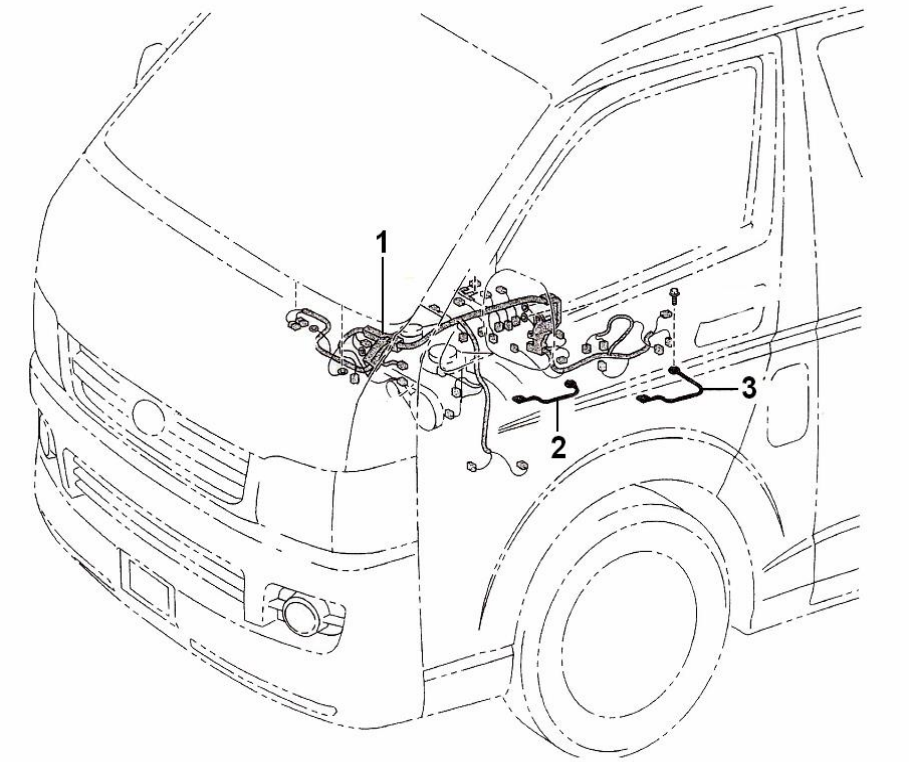

序号 NO	名称 Name	车型 Type	件号 Part Number	备注 Remark
1	发动机线束 Engine wire harness	LHD..RHD	82150-V2011	2TZ
2	发电机线 generator cable	LHD..RHD	82156-A9031	
3	起动机线束 starter cable	LHD..RHD	82122-26680 82122-A9011	2TZ DK5B

不支持WPS

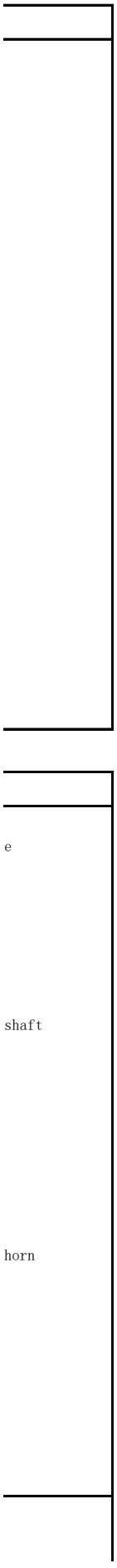



备注 Remark

备注 Remark

备注 Remark

备注

Remark

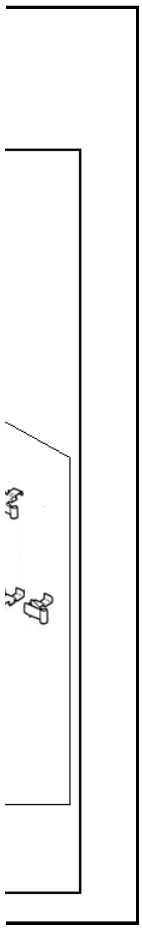

备注
Remark

备注 Remark

备注 Remark

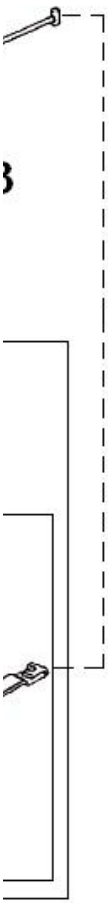



备注 Remark

备注 Remark
DK5B MT   DK5B MT

备注 Remark
DK5B DK5B   DK5B DK5B 2TZ

备注 Remark
MT, diesel
MT, diesel
MT, gasoline



备注 Remark

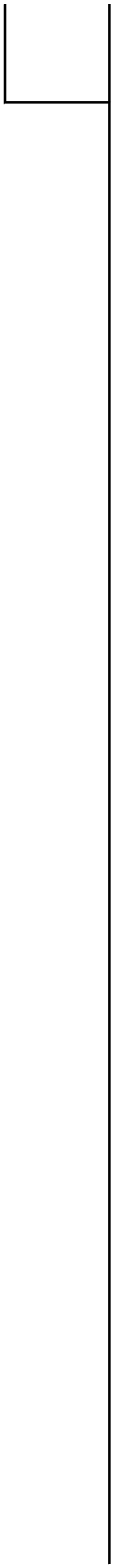

备注 Remark











备注 Remark
DK5B
DK5B
2TZ

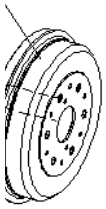

备注 Remark



備注 Remark
速比RATIO 4.10

6

7

备注 Remark

备注 Remark
L R



备注 Remark



备注 Remark
DK5B

备注 Remark
鼓式桥



备注

Remark

备注 Remark

备注 Remark

Manual

备注 Remark
,RH

备注 Remark







8

7

备注 Remark

Manual

备注 Remark
,LH

备注 Remark

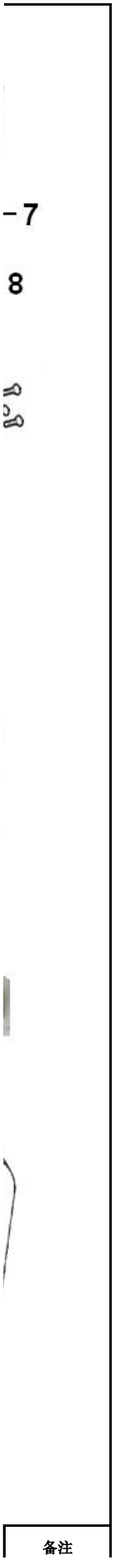
-7
8
备注

Remark
Luxury model

备注 Remark



备注 Remark
economic

luxury model manual

备注 Remark





14



备注 Remark
old new

备注 Remark



备注 Remark





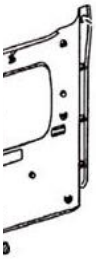

备注 Remark
economic
economic
economic
economic
economic

备注 Remark
economic
economic
economic

备注 Remark





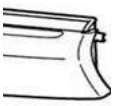



备注 Remark

备注 Remark



13

备注 Remark

driver airbag

备注 Remark

备注 Remark





备注 Remark

备注 Remark
economic
economic

economic
economic
economic
economic

备注 Remark









备注 Remark

2TZ

2TZ

备注 Remark



13



备注 Remark
DK4
DK4
DK4

DK4

备注 Remark

备注 Remark
195/75R16LT 10PR

备注 Remark

8x10
12x14

备注 Remark

备注 Remark

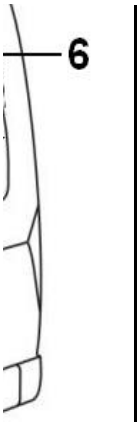



备注 Remark
灰色 grey 绿色 green
绿色 green

灰色 grey
绿色 green

economic

灰色 grey
绿色 green

绿色 green

备注 Remark



水口
er outlet

l
nlet

备注 Remark
2TZ
2TZ
2TZ
2TZ



口
utlet

let

备注 Remark

备注 Remark

备注 Remark
DK4，DK25、JE4D28A
不提供



备注 Remark
DK25、JE4D28A
495，DK25、JE4D28A
4RB2,495，3TZ 491
4G69+中马
4RB2 Ero-3
4RB2 Ero-3 Ero-3)

备注 Remark

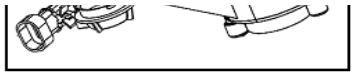

备注 Remark

备注 Remark
2TZ

备注 Remark

备注 Remark
2TZ

备注 Remark

备注 Remark





备注 Remark

高音 HIGH HORN
低音 LOW HORN



备注 Remark
前FORNT 后REAR 见4-9

备注 Remark

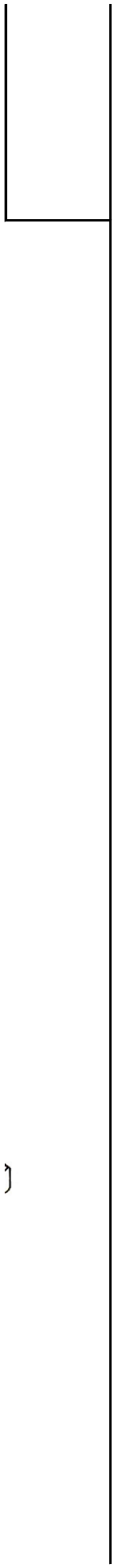

备注 Remark

备注 Remark
rator)



4

备注 Remark

